Instrument Valves Series



MAGNOX

OUR PEOPLE MAKE THE DIFFERENCE

www.magnox.com.cn



公司介绍 Company Profile

苏州迈格诺科洁净材料有限公司成立于2012年，专业从事基于超纯镍基合金为母材的各类超高洁净系统和精密零部件设计、加工、制造及销售等业务。

公司致力于为客户提供各类高质量并具成本效益的标准件及客制化产品和优质的全程供应链管理服务。

我们拥有完整的集机械加工、TIG焊接、表面处理全流程生产线；拥有通过第三方认证，可满足泛半导体超纯气体管路焊接、清洗、测试、包装的100&10K级洁净室；拥有国际一线品牌的各类检测设备。

团队拥有设计、工艺、制造加工、质量与制程控制，供货商管理的整套专业能力；人员技术过硬，经验丰富，踏实敬业，在业界拥有良好的信誉与口碑。

迈格诺科坚持以客户为导向，广泛服务于生物制药、食品饮料、精密化工、太阳能光伏、半导体芯片、平板显示以及科研、航空航天等产业的客户。凭借多年的专业经验，我们了解这些行业的严格要求，并拥有成熟的解决方案。例如对系统的洁净度、焊接产品的形位精度，我们有一整套完善的工艺方案和操作SOP，迈格诺科会在您严格的要求下，为您提供最优的解决方案，以完美实现您的目标需求。

Suzhou Magnox Clean Materials Co., Ltd. was established in 2012, specializing in the design, processing, manufacturing and sales of various ultra-high clean systems and precision parts based on ultra-pure nickel based alloy.

The company is committed to providing customers with all kinds of high-quality and cost-effective standard parts and customized products and high-quality whole-process supply chain management services.

We have a complete production line integrating machining, TIG welding and surface treatment. We have a class 100&10K clean room certified by a third party, which can meet the requirements of welding, cleaning, testing and packaging of pan-semiconductor ultra-pure gas pipelines. Have all kinds of testing equipment of international first-line brands.

The team has a complete set of professional abilities in design, technology, manufacturing and processing, quality and process control, and supplier management: the personnel are skilled, experienced and dedicated, and have a good reputation and reputation in the industry.

Magnox adheres to customer orientation and widely serves customers in biopharmaceuticals, food and beverage, precision chemicals, solar photovoltaic, semiconductor chips, flat panel displays, scientific research, aerospace and other industries. With years of professional experience, we understand the strict requirements of these industries and have mature solutions. For example, for the cleanliness of the system and the shape and position accuracy of welding products, we have a complete set of perfect process schemes and operating sops, and Magnox will provide you with the best solution under your strict requirements to achieve your target requirements.



CONTENTS 目 录

NeedleValves	1-4
Ball Valves	5-17
Check Valves	18-19
Filters	20-21
Regulators	22-36
Specialty Gas Control Panels	37-41
Specialty Gas Gauges	42
High-Pressure Metal Flexible Hose	43-44
Cylinder Connections	45
Relief Valves	46-48

Needle Valves







NV1系列通用针阀

Features:

特点

- 最大工作压力：
  不锈钢：345bar（5000psig）
  钢：207bar（3000psig）
  黄铜：207bar（3000psig）
- 工作温度：
  PTFE：-54℃ 至 232°C（-65°F 至 450°F）
  PEEK：-54℃ 至 315°C（-65°F 至 600°F）
- 阀杆螺纹表面镀铬，延长阀门使用寿命
- 可直接外部调整填料螺母
- 活动负载填料系统
- 紧凑型设计
- 每只阀门出货前均用氮气按最大工作压力进行测试

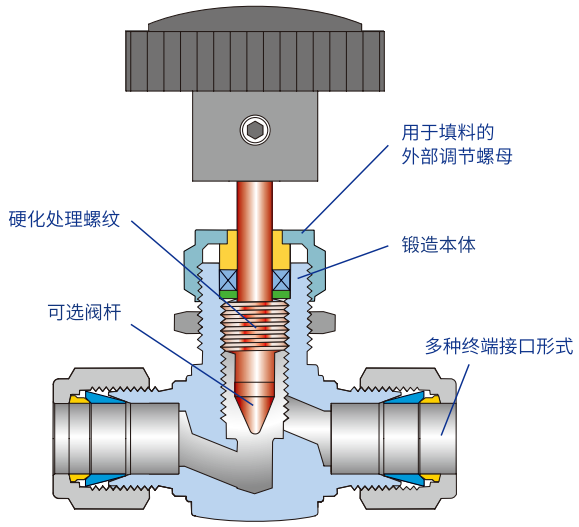

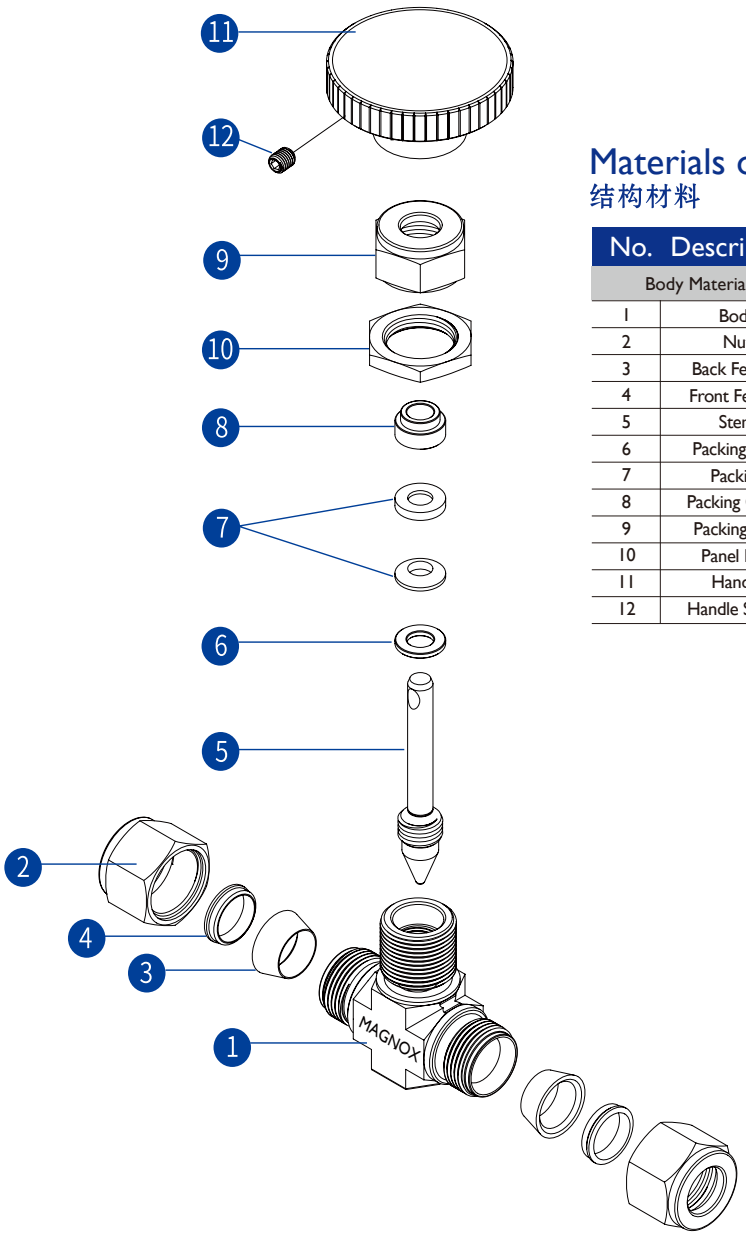

Materials of Construction
结构材料

No.	Description	Materials		
Body Material		316SS	Brass	Alloy 400
1	Body	316SS	Brass	Alloy 400
2	Nut	316SS	Brass	Alloy 400
3	Back Ferrule	316SS	Brass	Alloy 400
4	Front Ferrule	316SS	Brass	Alloy 400
5	Stem	316SS	Brass	Alloy R-405/B164
6	Packing Ring	316SS	Brass	Alloy R-405/B164
7	Packing	PTFE		
8	Packing Gland	316SS	Brass	Alloy R-405/B164
9	Packing Nut	316SS	Brass	Alloy R-405/B164
10	Panel Nut	316SS	Brass	316SS
11	Handle	Nylon with brass insert		
12	Handle Screw	304SS		

阀杆类型

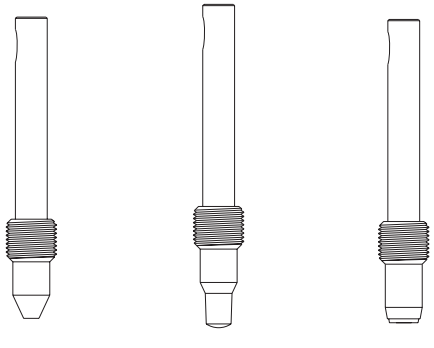

锥型　　调节型　　软阀座

Data Curve Chart
数据曲线图

温压曲线

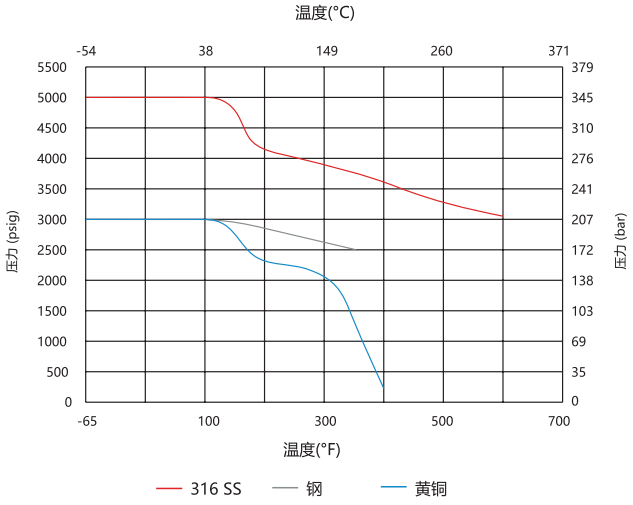

流量曲线 (38°C)

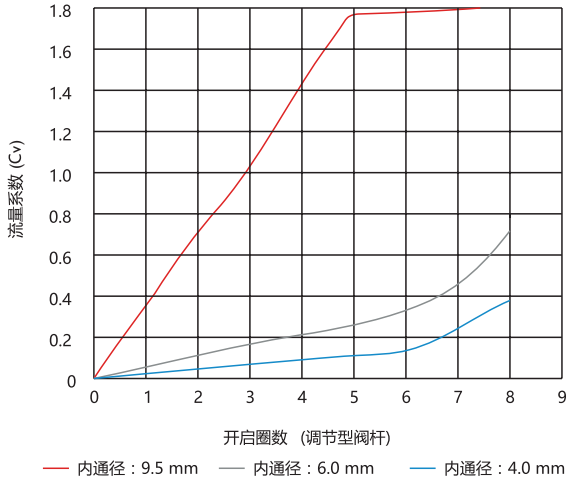

1、曲线基于PEEK填料。
2、带有PCTFE 阀尖(软阀座)的阀门最大工作温度为93°C(200°F)。
3、需要其它材料的温压曲线，请联系迈格诺科或授权代表。

Ordering Information
订购信息

40	–	NVI	–	4	SW	–	S

材质

40	SUS316
A400	合金400
BR	黄铜

产品系列

NV1	通用针阀5000psi
NV2	棒料针阀6000psi
NV3	锻钢针阀6000psi
NV4	联合阀帽6000-10000psi

接口规格

2	1/8"
4	1/4"
6	3/8"
8	1/2"
12	3/4"
16	1"
3M	3mm
6M	6mm
8M	8mm
10M	10mm
12M	12mm
25M	25mm

接口尺寸

SW	LOK
MN	Male NPT
FN	Female NPT

流道形式

S	直线型
A	直角型

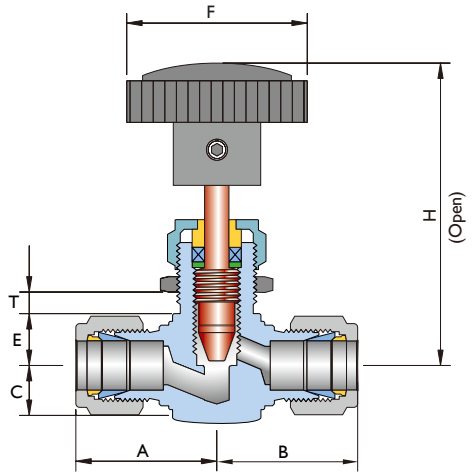

直线型

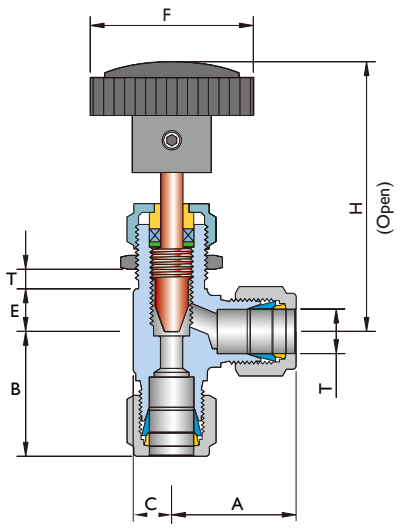

直角型

Dimensional Specification
尺寸规格表

End Connection		Orifice (mm)	CV	Dimensions, mm							
Size	Port			A	B	C	D	E	F	H	T
3 mm	LOK	A 2.0	0.09	25.0	25.0	7.9	11.9	11.2	25.4	57.9	3.2
1/8"	LOK										
1/8"	Female NPT			20.6	20.6						
6 mm	LOK	B 4.0	0.35	28.7	28.7	9.9	13.5	11.2	35.0	63.5	3.2
8 mm	LOK			29.7	29.7						
1/4"	LOK			28.7	28.7						
1/8"	Male NPT			20.6	20.6						
1/4"	Male NPT			25.0	25.0						
1/8"	Female NPT			20.6	20.6						
10 mm	LOK	C 6.4	0.70	33.0	33.0	12.7	19.8	12.7	47.8	75.4	6.4
12 mm	LOK			35.6	35.6						
3/8"	LOK			32.8	32.8						
1/2"	LOK			35.6	35.6						
3/8"	Male NPT			28.4	28.4						
1/2"	Male NPT			38.1	38.1						
1/4"	Female NPT			26.9	26.9						
3/8"	Female NPT										
1/2"	LOK	D 9.5	1.80	48.3	48.3	19.1	26.2	19.1	76.2	99.3	6.4
3/4"	LOK										
3/4"	Male NPT			41.3	41.3						
1/2"	Female NPT			38.1	38.1						
3/4"	Female NPT			41.3	41.3						


MAGNOX
BVSS-FL8-10 SS316
414bar@-54℃-38℃
140304003
MAGNOX
SUS316L OD3/8
SS-BV1-6-SWT
MAGNOX
SUS316L OD1/4
MAGNOX
SUS316L OD3/8
SS-BV1-6-SW

MAGNOX

BV1系列一体式球阀3000psig

Features:

特点

- 一体式阀体和一体式球形阀杆及填料
- 无死区结构
- 顶部装入设计，可在线调整检测
- 活动负载设计，改善热循环性能和补偿磨损
- 最大工作压力：207 bar(3000 psig)
- 工作温度：54°C至 148°C(-65°F至 300°F)
- 尺寸从1/16"至3/4"或者3mm至18mm
- 可提供2，3，4，5，6和7通开关，切换和交叉转换式流动形式
- 箭型手柄指示流向
- 气动执行器可供选择
- 每只阀门出货前均用氮气按最大工作压力进行测试

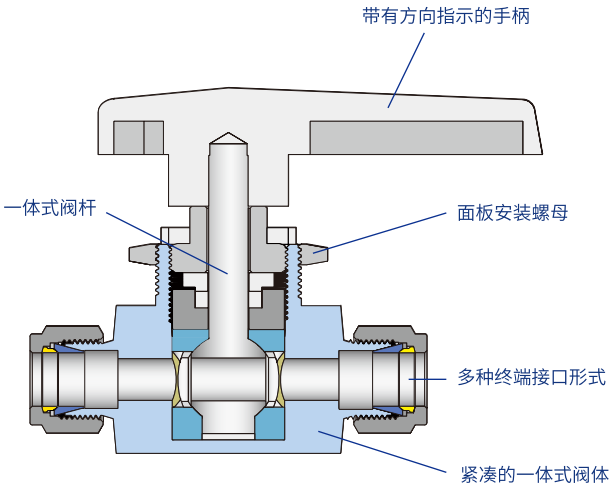

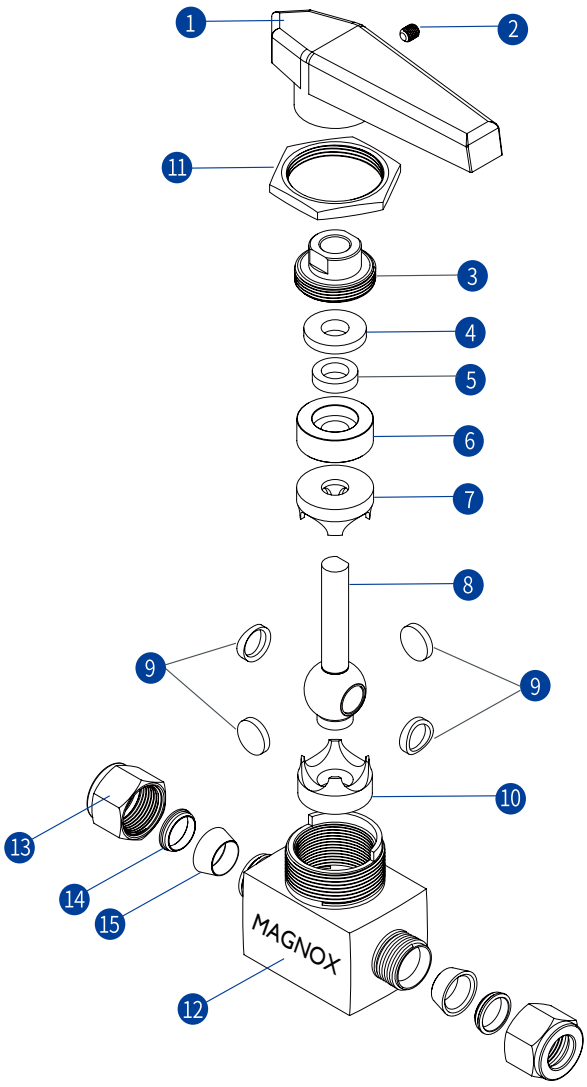

Materials of Construction
结构材料

No.	Description	Materials	
Body Material		316SS	Brass
1	Handle	Nylon	
2	Set Screw	Steel	
3	Packing Bolt	316SS	Brass
4	Upper Gland	Nylon	
5	Lower Bushing	Steel	
6	Lower Gland	316SS	Brass
7	Upper Packing	PTFE	
8	Ball Stem	316SS	
9	Side Disk	316SS	
10	Lower Packing	PTFE	
11	Panel Nut	304SS	Brass
12	Body	316SS	Brass
13	Nut	316SS	Brass
14	Back Ferrule	316SS	Brass
15	Front Ferrule	316SS	Brass

Data Curve Chart
数据曲线图

温压曲线

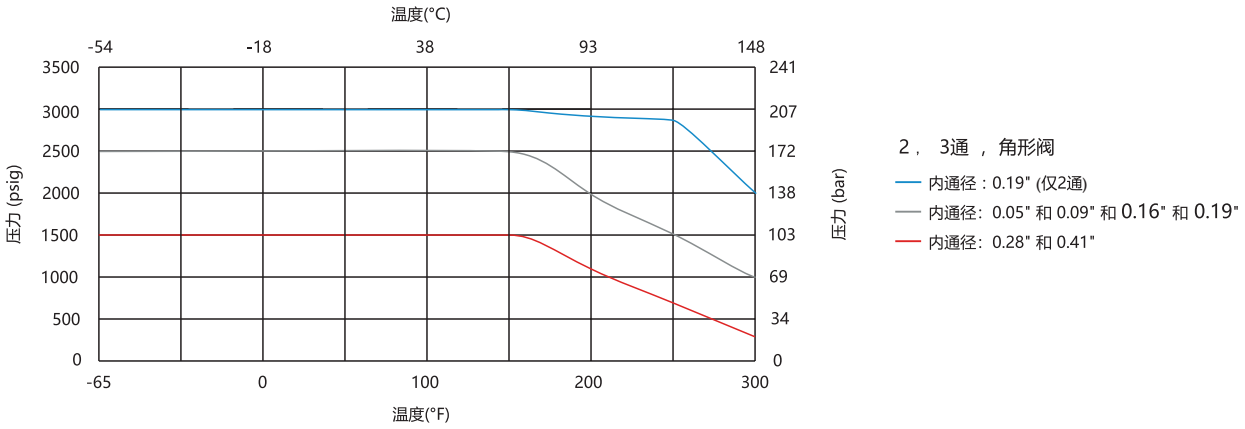

Ordering Information
订购信息

40	–	BVI	–	4	SW	–	S	–	FK

材质	
40	SUS316
BR	黄铜

产品系列	
BV1	一体式球阀
BV2	三片式球阀
BV3	六角棒式

接口规格	
2	1/8"
4	1/4"
6	3/8"
8	1/2"
12	3/4"
16	1"
3M	3mm
6M	6mm
8M	8mm
10M	10mm
12M	12mm
25M	25mm

接口形式	
SW	LOK
MN	Male NPT
FN	Female NPT

流道形式	
S	直线型
A	直角型
T	三通型

密封圈材质	
FK	氟橡胶
FF	全氟醚橡胶

BV1 直角型

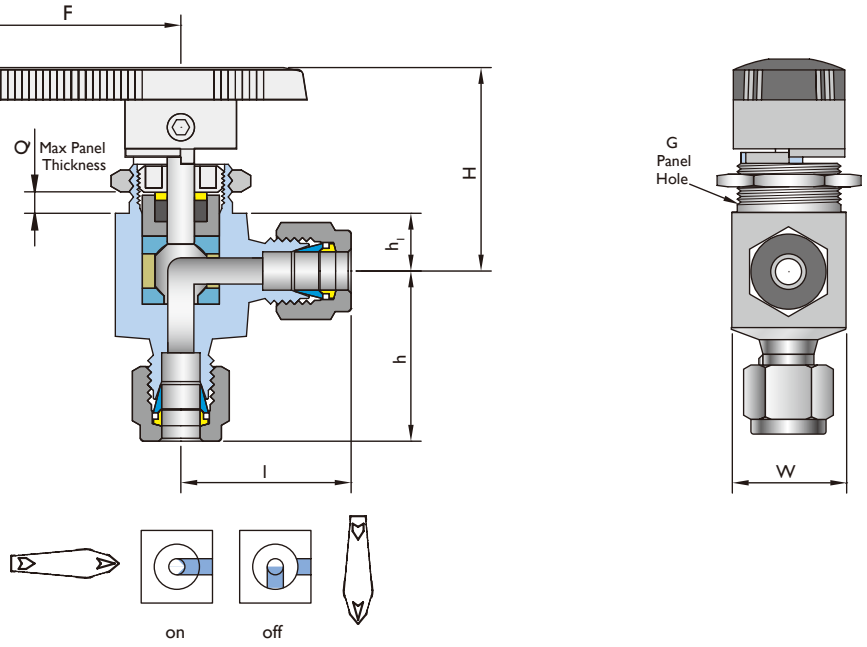

BV1 直通型

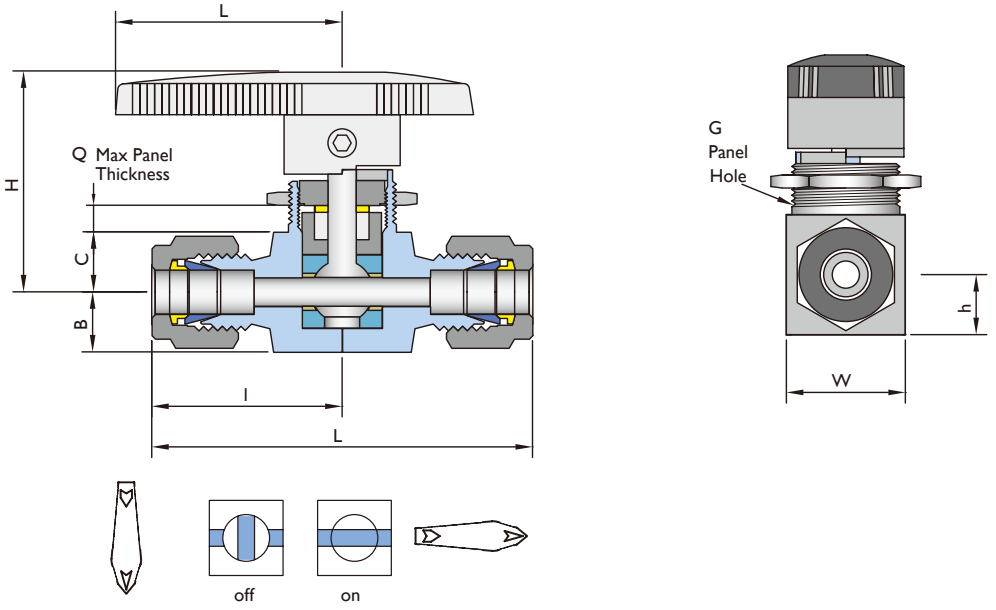

Dimensional specification
尺寸规格表

端接类型和尺寸	内通径 mm	Cv		Dimensions, mm							
		直通	角型	A	B	C	C_1	G	H	L	T
3 mm	A 2.4	0.2	0.15	51.1	7.1	8.6	24.6	15.1	34.5	28.4	6.4
1/8"		0.2	0.15	51.1			24.6				
6 mm	B 3.2	0.6	0.35	56.1			27.2				
1/4"		0.6	0.35	56.1			27.2				
1/8" NPT内螺纹		1.40	0.30	41.4			20.6				
6 mm LOK	C 4.8	1.40	0.90	60.7	9.7	11.2	29.7	19.8	37.3	38.9	4.8
8 mm LOK		1.50		62.5			30.5				
1/4" LOK		1.50		60.7			29.7				
3/8" LOK		1.20		65.5			32.8				
1/8" NPT内螺纹		1.20	0.70	50.8			25.4				
1/4" NPT外螺纹		0.90	0.75	50.8			26.2				
1/4" NPT内螺纹		6.00	0.75	52.3	14.2	14.2	36.3	28.6	52.6	50.8	9.5
10 mm LOK	D 7.1	6.00	2.00	78.0							
3/8" LOK		3.00	2.00	77.5			31.8				
1/4" NPT内螺纹		2.60	1.70	63.5							
3/8" NPT内螺纹		12.00	1.50								
12 mm LOK	E 10.3	12.00	4.60	99.6	17.5	17.5	44.2	38.1	61.7	61.7	9.5
1/2" LOK		6.40	4.60								
3/4" LOK		6.40	3.80								
1/2" NPT内螺纹		6.30	3.50	79.2			39.6				





BV1 三通型

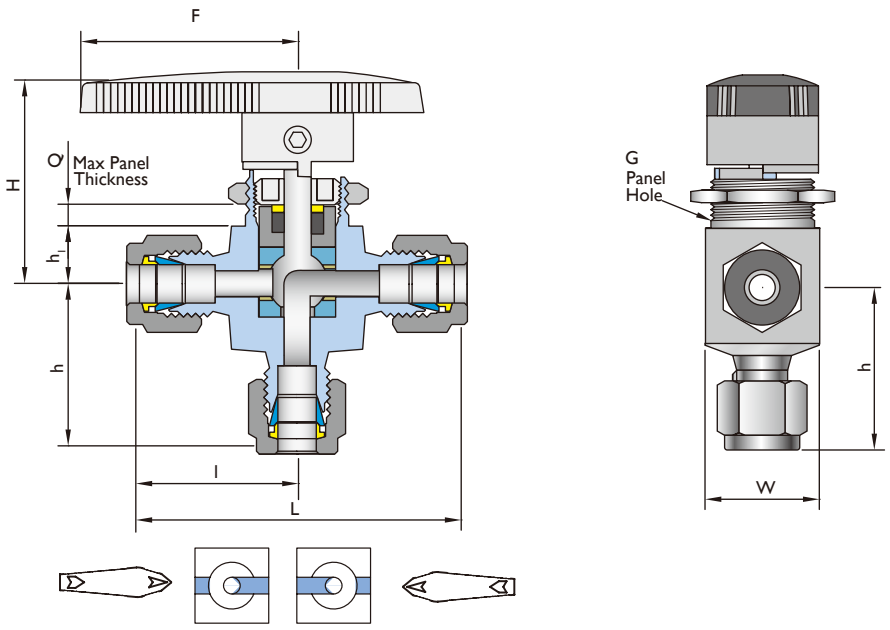

Dimensional Specification
尺寸规格表

End Connection		Orifice (mm)	CV	Dimensions, mm								
Size	Port			L	l	h	h_1	H	G	Q	W	F
1/8"	LOK	A 2.3	0.15	51.0	25.5	24.8	8.8	34.0	15.0	4.8	17.0	28.0
3 mm	LOK			50.8	25.4	25.4						
1/4"	LOK	B 4.8	0.90	59.8	29.9	29.9	10.6	39.6	19.8	4.8	19.8	40.0
6 mm	LOK		0.90	59.8	29.9	29.9						
8 mm	LOK		0.80	62.6	31.3	31.2						
1/4"	Female NPT		0.75	50.8	25.4	26.2						
3/8"	LOK	C 7.1	2.00	73.2	36.6	35.8	14.5	52.8	28.0	9.0	28.6	51.0
10 mm	LOK		2.00	73.2	36.6	35.8						
1/4"	Female NPT		1.70	63.6	31.8	31.8						
3/8"	Female NPT		1.50	63.6	31.8	31.8						
1/2"	LOK	D 10.3	4.60	88.0	44.0	44.0	17.5	61.9	38.1	9.4	38.1	76.2
12 mm	LOK		4.80	88.0	44.0	44.0						
1/2"	Female NPT		3.50	79.2	39.6	39.6						

BV2 三片式超高压球阀6000psi

Features:

特点

- 三片式，浮动结构球阀
- 2通阀可双向流动
- 防飞出阀杆设计
- 最大工作压力:414 bar(6000 psig)
- 工作温度:-40°C至 232°C(-40°F至 450°F)
- 尺寸从 1/4"至1"或者 6mm至 25mm
- 气动和电动执行器可供选择
- 每只阀门出货前均用氮气按最大工作压力进行测试

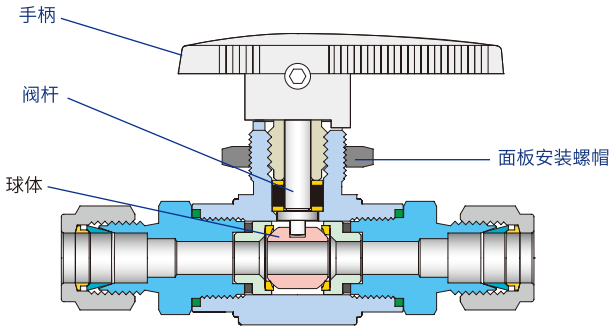

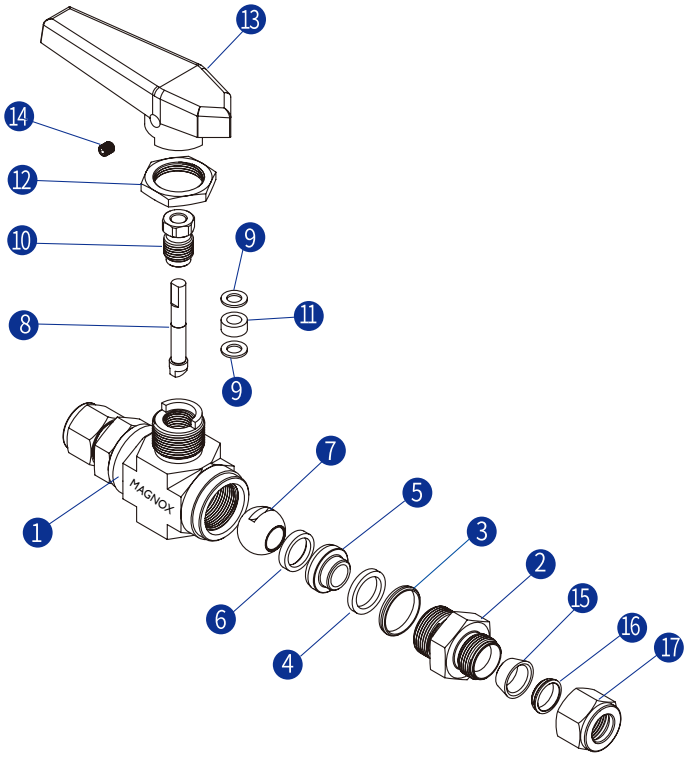

Materials of Construction
结构材料

No.	Description	Materials
1	Body	316SS
2	Connector	316SS
3	Connector O-ring	PTFE
4	Retainer Seal	PTFE
5	Seat Retainer	316SS
6	Ball Seat	PCTFE
7	Ball	316SS
8	Stem	316SS
9	Washer	304SS
10	Packing Bolt	304SS
11	Packing	PTFE
12	Panel Nut	316SS
13	Handle	Nylon
14	Bolt	304SS
15	Front Ferrule Back	316SS
16	Ferrule	316SS
17	Nut	316SS

Data Curve Chart
数据曲线图

温压曲线

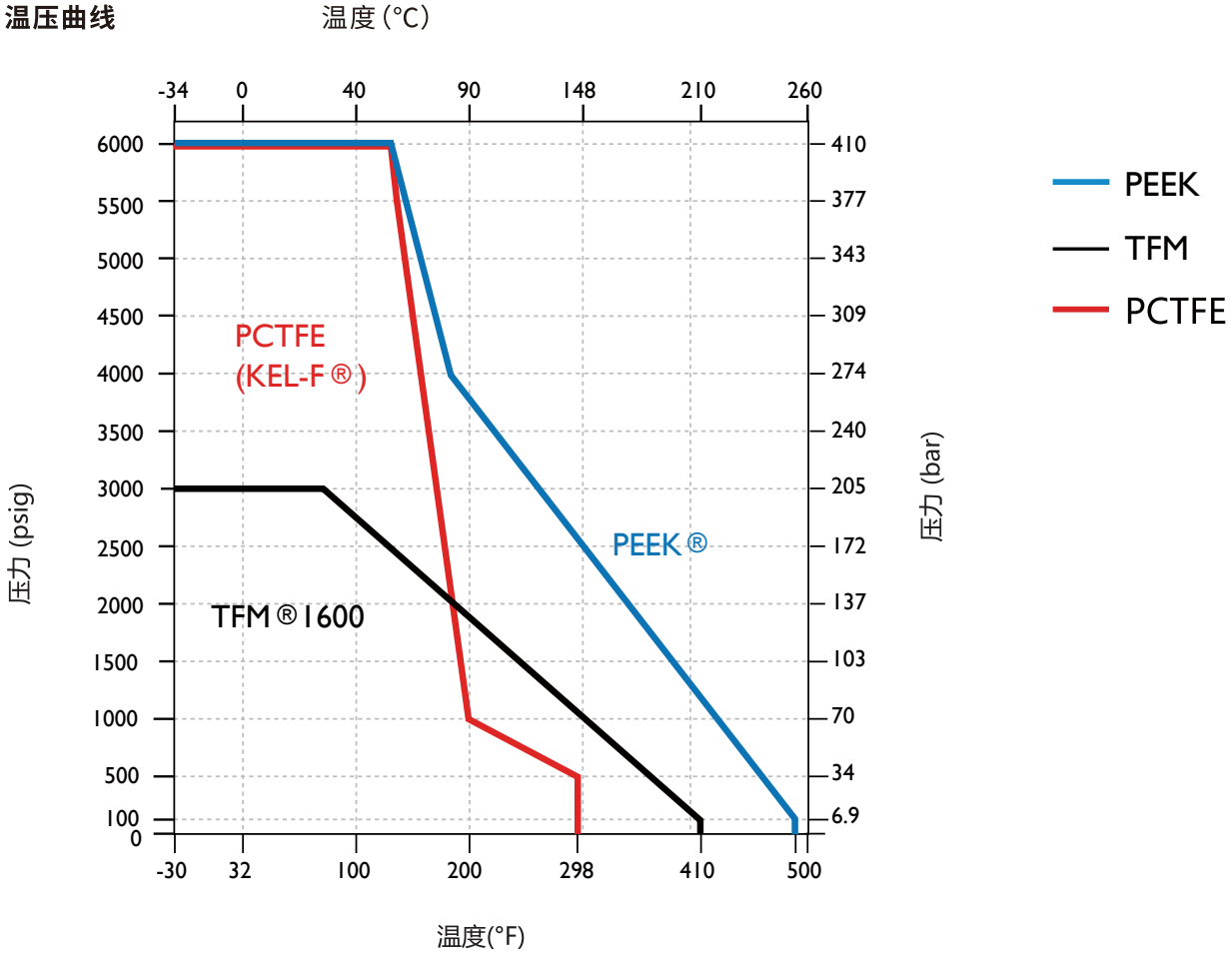



BV2 直通型

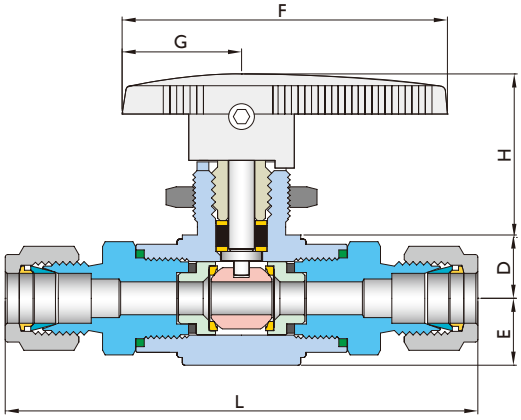

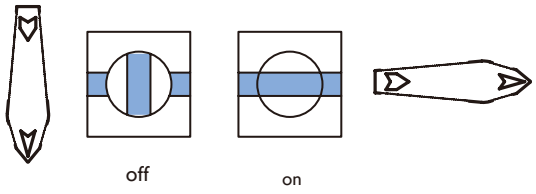

Dimensional Specification
尺寸规格表

End Connection		Orifice (mm)	CV	Dimensions, mm					
Size	Port			L	E	D	H	F	G
1/4"	LOK	A 4.8	1.04	65.0	13.0	12.3	31.8	51.0	23.2
3/8"	LOK	B 6.4	2.34	70.5					
6 mm	LOK			65.0					
8 mm	LOK			70.5					
10 mm	LOK			70.5					
1/4"	Female NPT			56.0					
1/4"	Male NPT			56.0					
3/8"	Male NPT			62.0					
1/2"	LOK	C 10.3	6.42	84.0	18.5	17.0	46.1	63.5	32.5
3/4"	LOK			102.5					
12 mm	LOK	D 9.5	5.57	84.0					
3/8"	Female NPT	E 10.3	6.42	62.0					
1/2"	Female NPT			64.0					
1/2"	Male NPT			64.0					

BV2 三通型

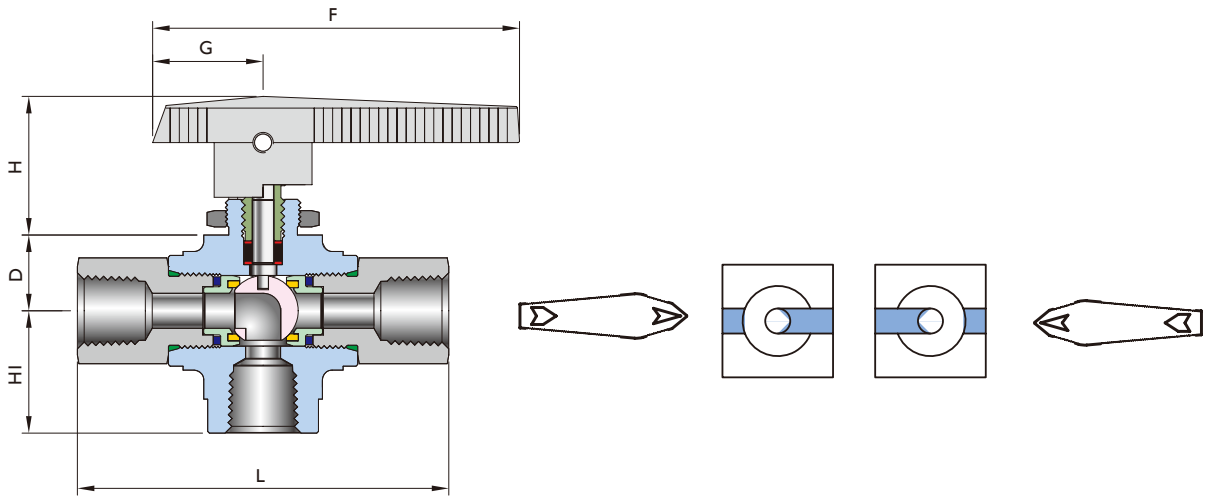

Dimensional Specification
尺寸规格表

End Connection		Orifice (mm)	CV	Dimensions, mm					
Size	Port			L	H_1	D	H	F	G
1/4"	LOK	A 4.8	1.04	88.7	40.3	12.3	31.8	63.2	23.2
3/8"	LOK	B 6.4	2.34	70.6	35.3				
6 mm	LOK			65.0	32.5				
8 mm	LOK			68.6	34.5				
10 mm	LOK			78.6	39.0				
1/4"	Female NPT			54.0	-				
1/4"	Male NPT			82.2	33.0				
3/8"	Male NPT			54.0	33.0				
1/2"	LOK	C 10.3	6.42	84.0	42.0	17.0	46.1	108.0	32.5
12 mm	LOK	D 9.5	5.57	118.8	57.1				
3/8"	Female NPT	E 10.3	6.42	54.0	-				
1/2"	Female NPT			109.2	-				
1/2"	Male NPT			70.0	-				

MAGNOX

三片式铸造高纯球阀

Features:

特点

- 浮球式球阀，高使用寿命。
- 带有开关指示的安全手柄。
- 出厂前100%氦质谱检漏。
- 可按来图非标定制接口规格及接口形式，减少项目现场安装时间，提高工程安装效率。
- 球体内孔与管道内孔尺寸相同，且采用大流导设计，显著降低流动阻力。
- 最终清洗使用18兆欧去离子水和高纯度氮吹扫。
- 可提供大气、万级及百级等不同环境的清洗包装需求。



Data Curve Chart
数据曲线图

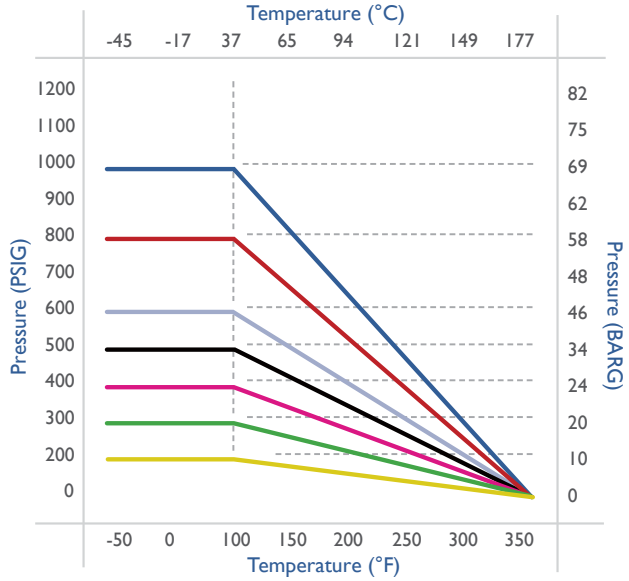

ASTM Tube Sizes

- 1/4" – 1" Tube
- 1.5" – 2" Tube
- 2.5"–4" Tube
- 6" Tube

JIS Pipe Sizes(Sch 10)

- 15A – 40A
- 50A
- 80A
- 100A – 125A
- 150A – 250A
- 300A – 350A

Ordering Information
订购信息

66210	24	TW	M	B	SW	F5	AE

产品系列

66210	三片式HP球阀

尺寸

8	1/2"
12	3/4"
16	1"
20	1 1/4"
24	1 1/2"
32	2"
40	2 1/2"
48	3"
64	4"
80	5"
96	6"
XXXA	A制

阀门接口方式

SW	LOK
TW	Butt Weld
FG	Flange
法兰接口物料代码请联系迈格诺科	

动作方式

M	手动
PO	常开、弹簧复位
PC	常闭、弹簧复位
PD	气动开、启动关

吹扫口

A	不带吹扫口
B	带进气吹扫口
C	带出气吹扫口
D	带进出气吹扫口

吹扫口接口方式

SW	LOK
VW	MaleVCR
VF	Female VCR
TW	Butt Weld

表面等级

F4	EP Ra≤0.375μm
F5	MP Ra≤0.80μm

组装环境

AE	普通环境
CR	洁净室

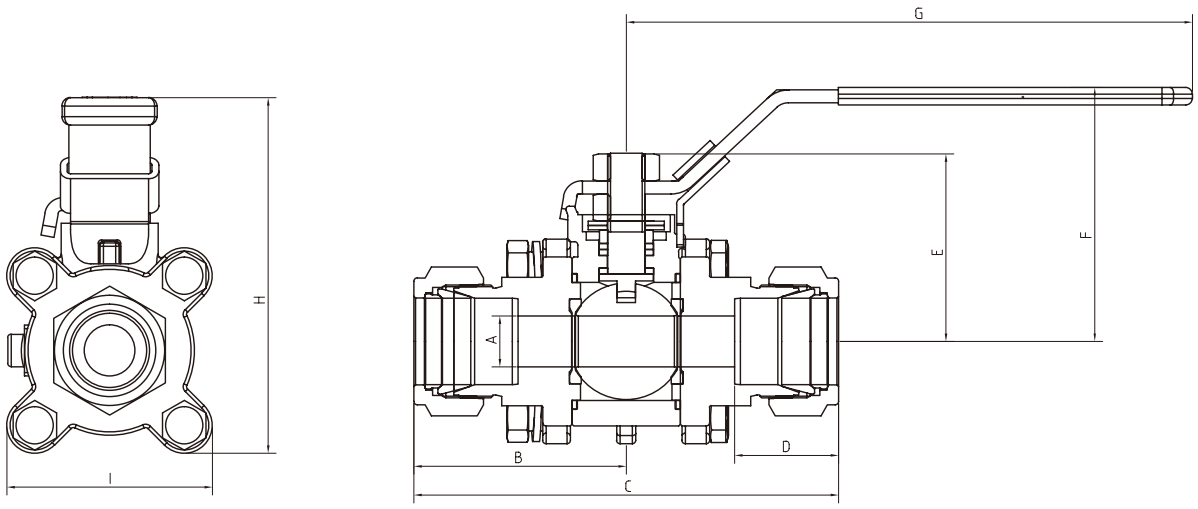

Size	Dimensions, mm								
	A	B	C	D	E	F	G	H	I
1/2" LOK	10.0	51.8	103.6	23.0	34.3	49.5	128.5	70.6	42.2
3/4" LOK	10.0	58.8	117.6	24.3	38.7	71.0	136.0	95.8	49.5
1" LOK	15.0	62.8	125.6	30.8	56.0	76.3	162.0	106.6	60.6

注：更多尺寸数据联系迈格诺科销售工程师

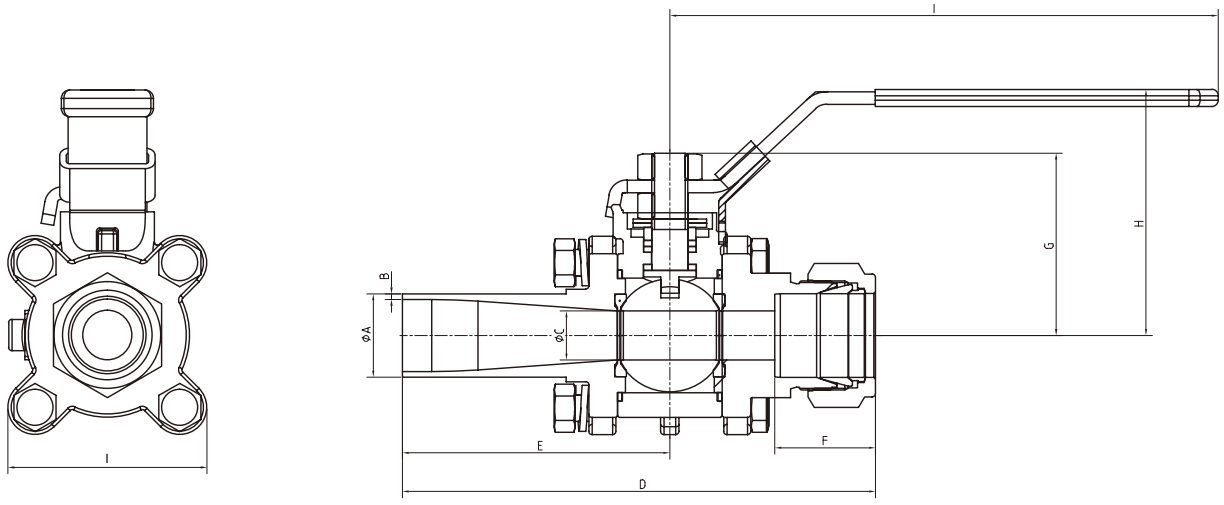

Size	Dimensions, mm								
	A	B	C	D	E	F	G	H	I
1/2" Tube - 1/2" LOK	12.7	1.24	10	103.3	51.5	23	34.3	50	129
3/4" Tube - 3/4" LOK	19.05	1.24/1.65	10	126.3	67.5	24.3	38.7	71	136
1" Tube - 1" LOK	25.4	1.24/1.65	15	144.5	81.7	30.8	56	76.3	162

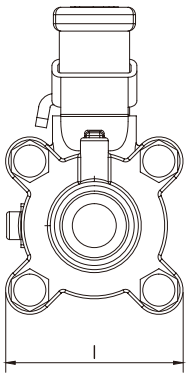

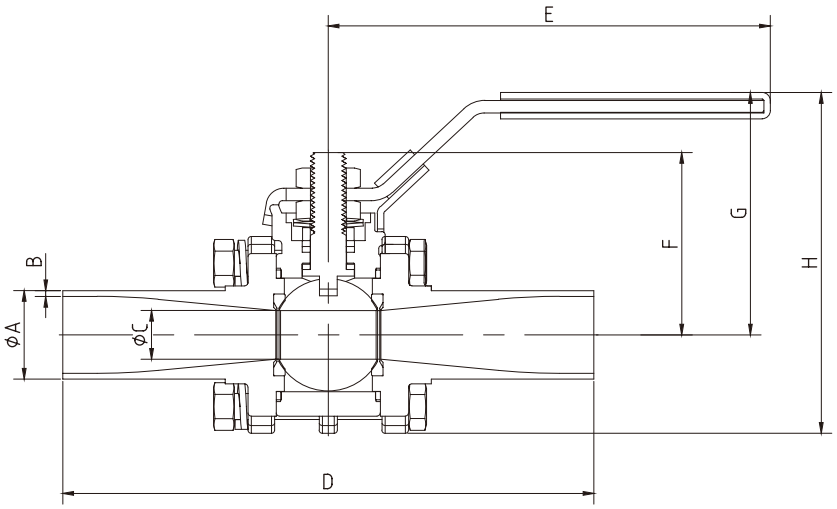

Size	Dimensions, mm								
	A	B	C	D	E	F	G	H	I
15A	21.70	1.65	10.00	135.00	136.00	38.70	71.00	95.80	49.50
20A	27.20	1.65	15.00	162.30	162.00	56.00	76.30	106.60	60.60
25A	34.00	1.65	20.60	163.40	162.00	56.00	76.30	106.60	60.60
32A	42.70	1.65	25.00	194.00	162.00	60.60	80.30	113.60	66.60
40A	48.60	1.65	32.00	205.20	202.00	76.30	92.00	132.00	79.60
50A	60.50	1.65	40.00	211.50	202.00	86.50	98.60	142.00	86.70
65A	76.30	2.10	50.00	248.00	202.00	99.50	111.20	164.00	105.70
80A	89.10	2.10	65.00	262.00	330.00	134.50	153.50	224.70	160.90
100A	114.30	2.10	80.00	301.00	330.00	145.50	165.50	252.50	196.00
125A	139.80	2.80	100.00	330.00	500.00	172.00	187.30	288.50	229.00
150A	165.20	2.80	125.00	364.00	500.00	192.00	207.50	333.00	250.80
1/2"	12.70	1.24	10.00	103.00	129.00	34.30	50.00	71.00	42.20
3/4"	19.05	1.24/1.65	10.00	135.00	136.00	38.70	71.00	95.80	49.50
1"	25.40	1.24/1.65	15.00	162.30	162.00	56.00	76.30	106.60	60.60
1.25"	31.75	1.65	20.60	163.40	162.00	56.00	76.30	106.60	60.60
1.5"	38.10	1.65	25.00	194.00	162.00	60.60	80.30	113.60	66.60
2"	50.80	1.65	32.00	205.20	202.00	76.30	92.00	132.00	79.60
2.5"	63.50	1.65	40.00	211.50	202.00	86.50	98.60	142.00	86.70
3"	76.20	1.65	50.00	248.00	202.00	99.50	111.20	164.00	105.70
4"	101.60	2.10	80.00	301.00	330.00	145.50	165.50	252.50	196.00
5"	127.00	2.77	100.00	330.00	500.00	172.00	187.30	288.50	229.00
6"	152.40	2.77	125.00	364.00	500.00	192.00	207.50	333.00	250.80

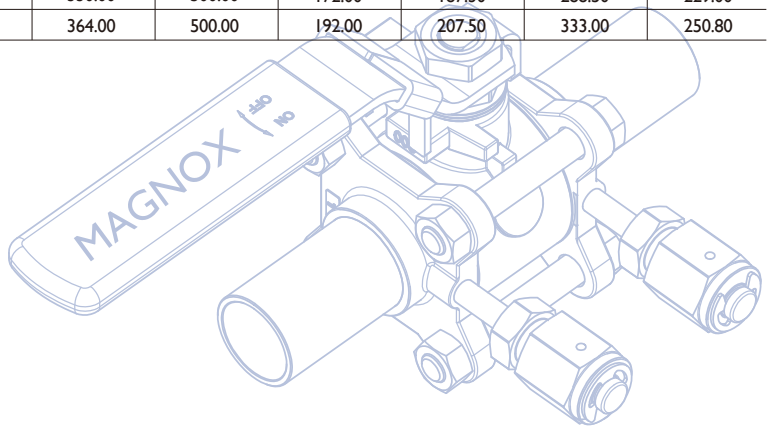

Features:

特点

- 弹性密封圈阀座，无噪音，有效止回
- 工作压力可达：6000psi
- 工作温度：-23 C 至 190 C (-10 F 至 375 F)
- 开启压力：1/3 至100psi
- 多种端接和阀体材料可供选择
- 可提供全氟醚密封圈，满足腐蚀工况应用。
- 满足多种不同工况，有CV1-CV4产品系列可供选择

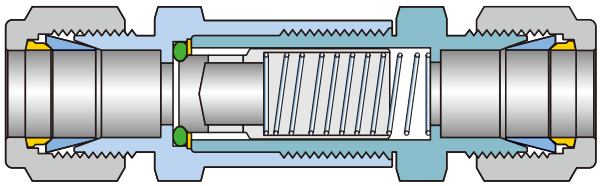

Materials of Construction
结构材料

No.	Description	Materials	
Body Material		316SS	Brass
1	Inlet Body	316SS	Brass
2	Outlet Body	316SS	Brass
3	O-ring	Viton	NBR
4	Gasket	304SS	
5	Poppet	316SS	Brass
6	Spring	302SS	

Cracking&Reseal Pressure
开启及再密封压力

(psig)

Norminal Cracking Pressure	Cracking Pressure Range		Reseal Pressure
	Min.	Max.	
1/3	0	3	up to 6
1	0	4	up to 5
3	2	7	up to 4
10	7	15	3
25	20	30	17
50	40	60	35
75	60	90	53
100	80	120	70

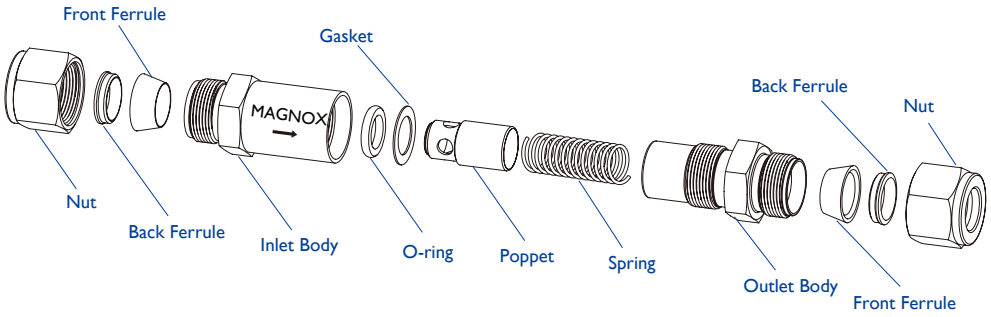

Data Curve Chart （CV1）
数据曲线图

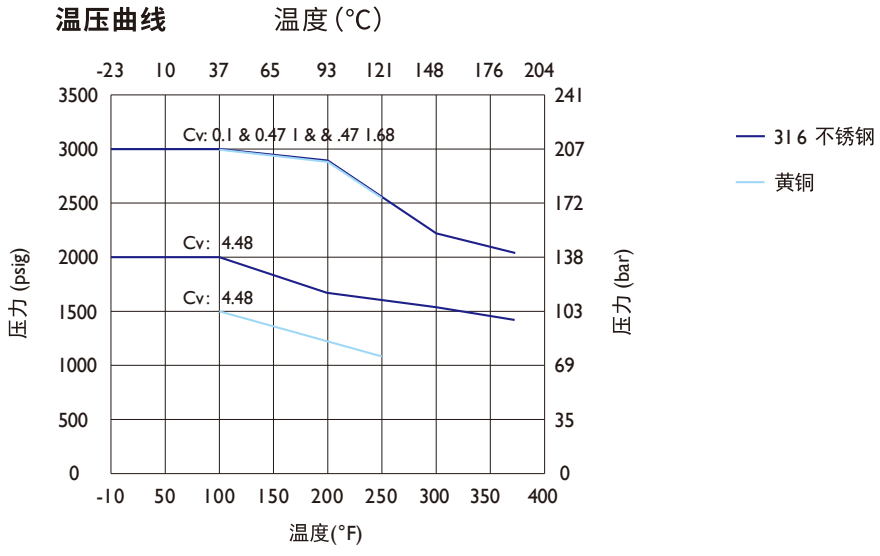

Ordering Information
订购信息

40	-	CV1	4	SW	01	FK

材质	
40	SUS316
BR	黄铜

产品系列	
CV1	固定开启压力3000psi
CV2	固定开启压力6000psi
CV3	固定开启压力任意方向安装 3000psi
CV4	调节开启压力3000psi

接口规格	
2	1/8"
4	1/4"
6	3/8"
8	1/2"
12	3/4"
16	1"
3M	3mm
6M	6mm
8M	8mm
10M	10mm
12M	12mm
25M	25mm

接口形式	
SW	LOK
MN	Male NPT
FN	Female NPT

开启压力	
00	1/3psi
01	1psi
03	3psi
10	10psi
25	25psi
100	100psi

密封圈材质	
FK	氟橡胶
FF	全氟醚橡胶

Dimensional Specification
尺寸规格表

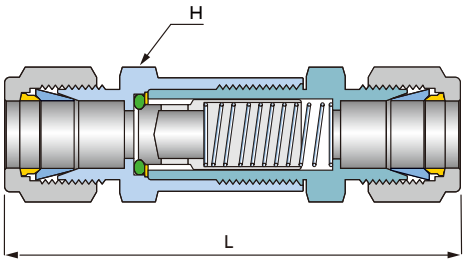

End Connection		CV	Dimensions, mm	
Size	Port		L	H
1/8"	LOK	0.16	54.5	15.87
1/4"	LOK	0.47	59.0	
6 mm	LOK		59.0	
1/8"	Female NPT		46.5	
1/8"	Male NPT		47.3	
1/4"	Male NPT		52.6	
3/8"	LOK	1.48	80.4	19.05
10 mm	LOK		81.7	
1/4"	Female NPT		54.5	
1/2"	LOK	1.70	85.6	22.22
12 mm	LOK		86.0	
3/8"	Female NPT		76.2	
1/2"	Male NPT		83.0	
1/2"	Female NPT	2.60	91.2	28.58
3/4"	LOK	5.20	91.8	31.75
3/4"	Female NPT		87.5	
3/4"	Male NPT		86.0	
1"	LOK		106.3	34.93
1"	Male NPT	8.00	115.0	
1"	Female NPT		123.0	41.28

气体过滤器

Features:

特点

- 结构紧凑，节省空间
- 过滤元件精度：0.002-140μm
- 工作压力可达：207 bar (3000 psig)
- 工作温度：-28°C 至 482°C (-20°F 至 900°F)
- 过滤器本体材料：316、316L、304、304L、321、904L 不锈钢和黄铜
- 多种端接，可更换滤芯设计
- 有直通型和三通型可供选择
- 可提供高精度滤芯，满足超纯工况应用



Ordering Information & Dimensions

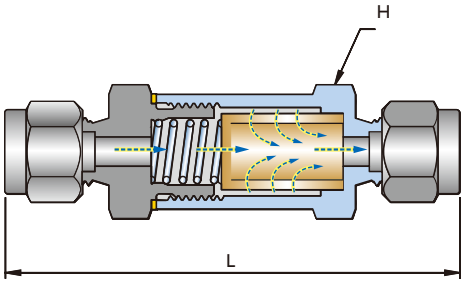

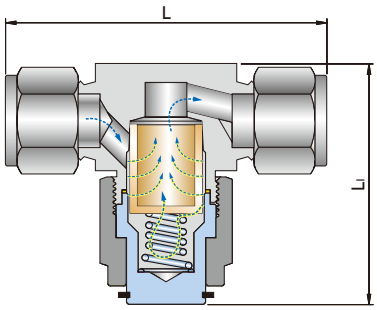

FL Series

End Connection		Orifice (mm)	Dimensions, mm	
Size	Port		L	H
1/8"	LOK	2.4	59.7	
3 mm	LOK		60.5	
1/8"	Female NPT		54.9	
1/4"	LOK	4.7	74.9	19.0
6 mm	LOK		75.2	
1/4"	Female NPT		72.9	
1/4"	Male NPT		68.3	
3/8"	LOK	7.1	81.8	25.4
3/8"	Female NPT		77.2	
3/8"	Male NPT		71.6	
1/2"	LOK	10.3	86.9	
10 mm	LOK		82.2	

FT Series

End Connection		Orifice (mm)	Dimensions, mm	
Size	Port		L	H
1/8"	LOK	4.4	57.7	47.5
1/4"	LOK		62.7	
6 mm	LOK		62.5	
1/8"	Female NPT		50.8	
1/4"	Female NPT		54.1	
1/4"	Male NPT		54.1	
3/8"	LOK	5.4	72.1	56.0
8 mm	LOK		72.1	
1/2"	LOK	6.4	77.2	56.0
10 mm	LOK		72.6	
12 mm	LOK		77.2	
3/8"	Male NPT		60.5	
1/2"	Male NPT		69.9	

Data Curve Chart （CV1 ）
数据曲线图

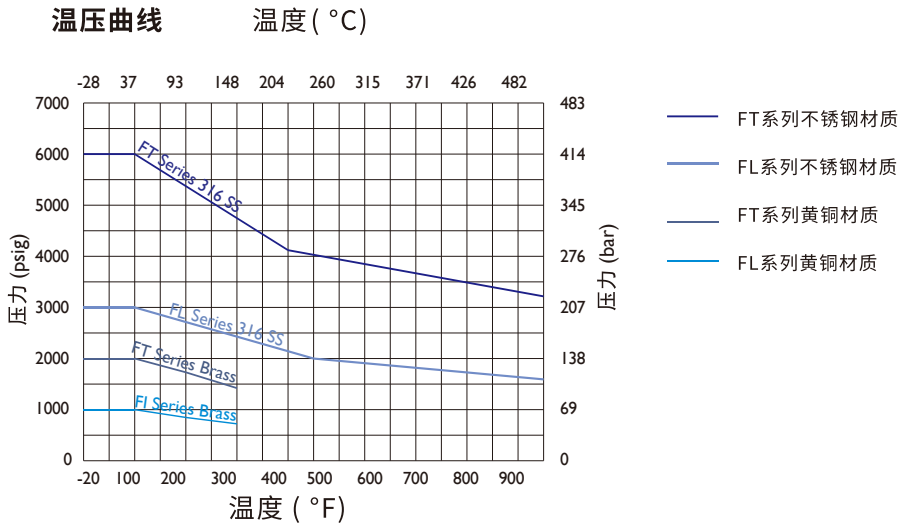

Ordering Information
订购信息

40	–	FL	–	4	SW	–	04

材质

40	SUS316
BR	黄铜

产品系列

FL	直通型过滤器
FT	三通型过滤器

接口尺寸

2	1/8"
4	1/4"
6	3/8"
8	1/2"
12	3/4"
16	1"
3M	3mm
6M	6mm
8M	8mm
10M	10mm
12M	12mm
25M	25mm

接口规格

SW	LOK
MN	Male NPT
FN	Female NPT
VM	Male VCR
VF	Female VCR

过滤精度度μm

01	0.0025
02	0.01
03	0.5
04	1
05	3
06	5
07	7
08	10
09	15
10	40
11	60
12	90
13	140









MR11 中小流量减压器

MR11 系列膜片式减压器，输出压力稳定，特别适用于气体分析仪器、各种高纯气体、腐蚀性气体及有毒气体。

Features:

特点

- 单级式减压结构
- 膜片与母体采用硬密封形式
- 母体接口螺纹: 1/4" NPT(F)
- 2" 压力表
- 最大输入压力: 500, 1500, 3000, 4500 psi
- 最大输出压力: 25, 50, 100, 150, 250, 500 psi
- 30" Hg Vac~30 psi, 30" Hg Vac~100 psi,
- 安全压力: 1.5 倍的最大输入压力
- 适用温度: -40°C ~ 74°C (-40°F ~ 165°F)
- Cv 值: 0.14
- 重量: 0.9 kg (2.0 lbs)

Materials:

材质

- 母体: 316L, 铜电镀
- 阀座: PCTFE, PTFE, Vespel®
- 膜片: 316L, Hastelloy®



Typical Applications:

适用范围

- 半导体制程
- 实验室
- 气相分析
- 测试仪表
- 石油化学工业
- 电厂设备

Regulator Port Configuration
减压器母体孔示意图

Notes: HP=High Pressure; LP=Low Pressure

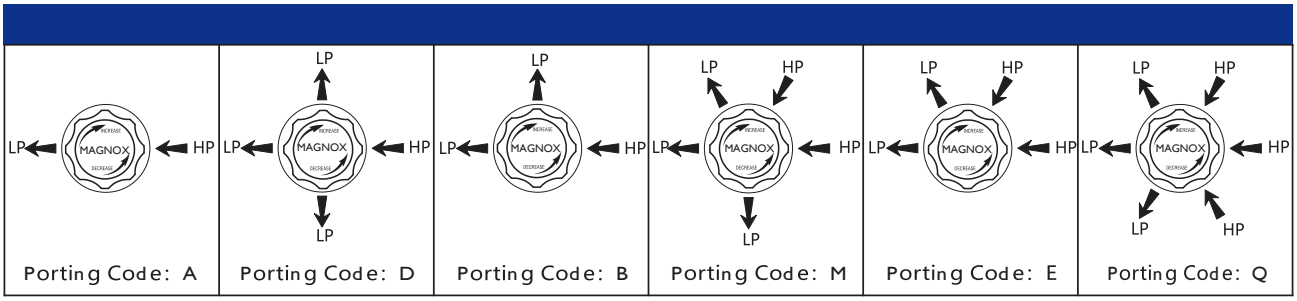

Dimensions
安装尺寸图

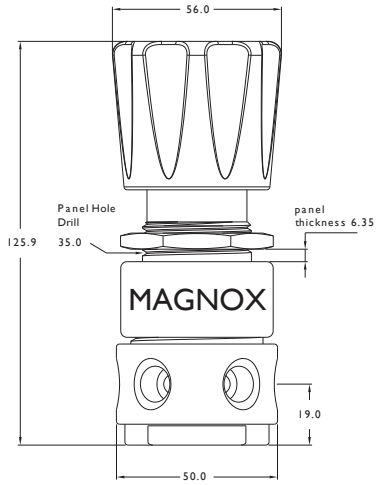

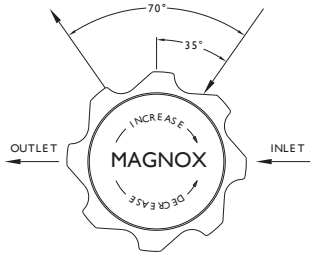

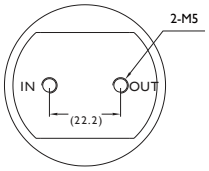

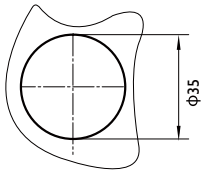

面板安装尺寸图（最厚7 mm）

Flow Data
流量特性曲线图

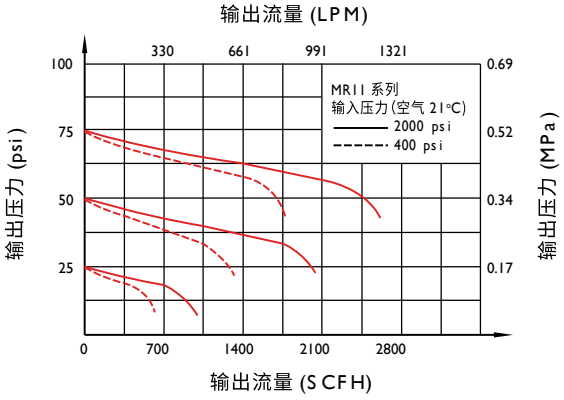

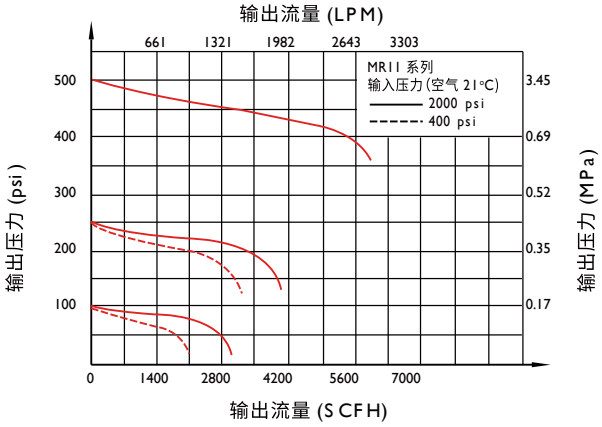

Ordering Information
订购信息

MR11	40T	T	B	F	G	P	52	15	P

系列

MR11	中小流量减压器

母体材质

40L	SUS316L
BR	黄铜电镀

阀座材质

K	PCTFE
T	PTFE
V	Vespel

母体孔位

A
B
C
D
E
M
Q

输入压力

D	3500psig
F	500psig

输出压力

F	0-500PSI
G	0-250psig
I	0-100psig
K	0-50psig
L	0-25psig
Q	30"Hg Vac-30psig
S	30"Hg Vac-60psig
T	30"Hg Vac-100psig
U	30"Hg Vac-200psig

压力表

G	附压力表 (Mpa)
P	附压力表(psig/bar)
W	无压力表

进气形式

00	1/4"NPT(F)
01	1/4"NPT(M)
10	1/8"LOK
11	1/4"LOK
15	6mmLOK
16	8mmLOK
19	3mmLOK
52	G5/8"-RH(F)
63	W21.8-14RH(F)
64	W21.8-14LH(F)
65	W21.7-14RH(F)
53	G5/8"-LH(F)
58	G5/8"-LH(M)

出气形式

00	1/4"NPT(F)
01	1/4"NPT(M)
10	1/8"LOK
11	1/4"LOK
15	6mmLOK
16	8mmLOK
19	3mmLOK

选装

P	面板安装
R	安全阀
N	针阀
D	膜片阀

MR12 中等流量减压器

MR12 系列膜片式减压器，输出压力稳定，主要应用于中等流量气体系统，可用于腐蚀性气体及有毒气体

Features:

特点

- 单级式减压结构
- 膜片与母体采用硬密封形式
- 压力表、安全阀接口: 1/4" NPT(F)
- 进出气接口: 1/2" NPT(F)
- 2" 压力表
- 最大输入压力: 500, 3000, 4500 psi
- 最大输出压力: 25, 50, 100, 150, 250 psi
- 30" Hg Vac~30 psi, 30" Hg Vac~100 psi,
- 安全压力: 1.5 倍的最大输入压力
- 适用温度: -40°C ~ 74°C (-40°F ~ 165°F)
- Cv 值: 1.1
- 重量: 1.6 kg (3.5 lbs)

Materials:

材质

- 母体: 316L，铜电镀
- 阀座: PCTFE, Vespel®
- 膜片: 316L, Hastelloy®



Typical Applications:

适用范围

- 半导体行业
- 气体汇流排
- 实验室
- 石油化学工业
- 电厂设备

Regulator Port Configuration

减压器母体孔示意图

Notes: HP=High Pressure; LP=Low Pressure

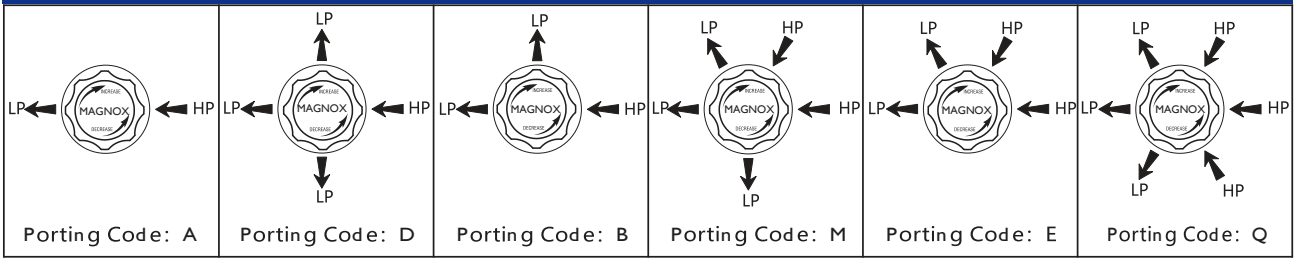

Dimensions
安装尺寸图

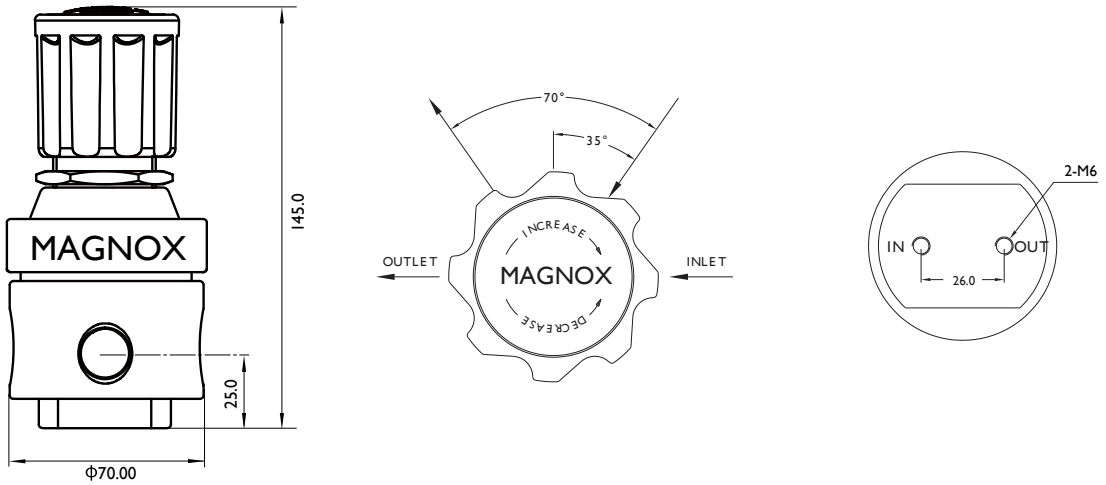

Flow Data
流量特性曲线图

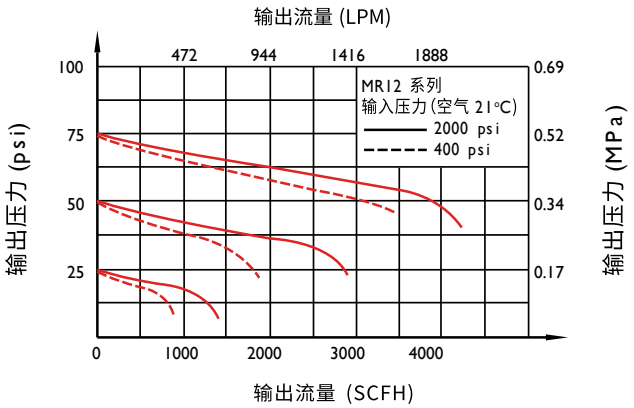

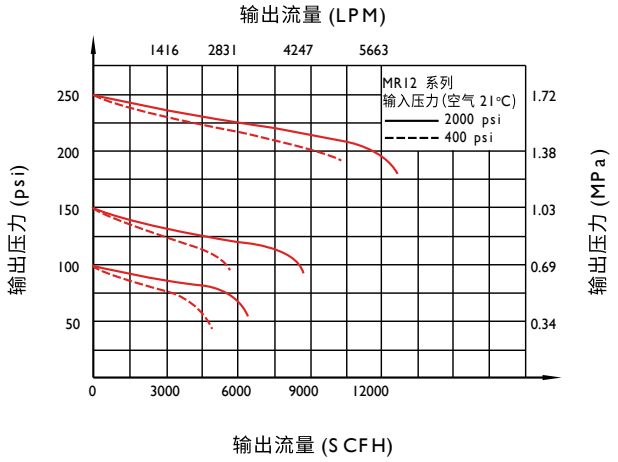

Ordering Information
订购信息

MR12	40L	K	B	D	G	P	05	5	P
系列	母体材质	阀座材质	母体孔位	输入压力	输出压力	压力表	进气形式	出气形式	选装
MR12 中等流量减压器	40L SUS316L	K PCTFE	A	D 3500psig	G 0-250psig	G 附压力表 (Mpa)	04 1/2"NPT(F)	04 1/2"NPT(F)	P 面板安装
	BR 黄铜电镀	T PTFE	B	E 1500psig	I 0-100psig	P 附压力表(psig/bar)	05 1/2"NPT(M)	05 1/2"NPT(M)	R 安全阀
		V Vespel	D	F 500psig	K 0-50psig	W 无压力表	23 CGA330	13 1/2"LOK	N 针阀
			E		L 0-25psig		24 CGA350	12 3/8"LOK	D 膜片阀
			M		Q 30"Hg Vac-30psig		27 CGA580	17 10mm LOK	
			Q		S 30"Hg Vac-60psig		28 CGA660	18 12mm LOK	
					T 30"Hg Vac-100psig		30 CGA590		
					U 30"Hg Vac-200psig		52 G5/8"-RH(F)		
							63 W21.8-14RH(F)		
							64 W21.8-14LH(F)		
							65 W21.7-14RH(F)		
							53 G5/8"-LH(F)		
							56 G1/2"-RH(F)		
							57 G1/2"-LH(M)		

MR13 大流量减压器

MR13 系列膜片式减压器，其结构设计和制造选用优质的原材料，输出压力稳定，主要应用于中等流量气体需求的场合。

Features:

特点

- 单级式减压结构
- 膜片与母体采用硬密封形式
- 压力表、安全阀接口: 1/4" NPT(F)
- 进出气接口: 3/4" NPT(F)
- 2" 压力表
- 最大输入压力: 500, 1500, 3000, 4500 psi
- 最大输出压力: 15, 25, 75, 150 psi
- 安全压力: 1.5 倍的最大输入压力
- 适用温度: -40°C ~ 74°C (-40°F ~ 165°F)
- Cv 值: 1.8
- 重量: 2.7 kg (6.0 lbs)

Materials :

材质

- 母体: 316L
- 阀座: PCTFE, Vespel®
- 膜片: 316L, Hastelloy®



Typical Applications

适用范围

- 气体吹扫系统
- 特种气体
- 气压控制设备
- 气体控制箱

Regulator Port Configuration

减压器母体孔示意图

Port Configurations Notes: HP=High Pressure; LP=Low Pressure

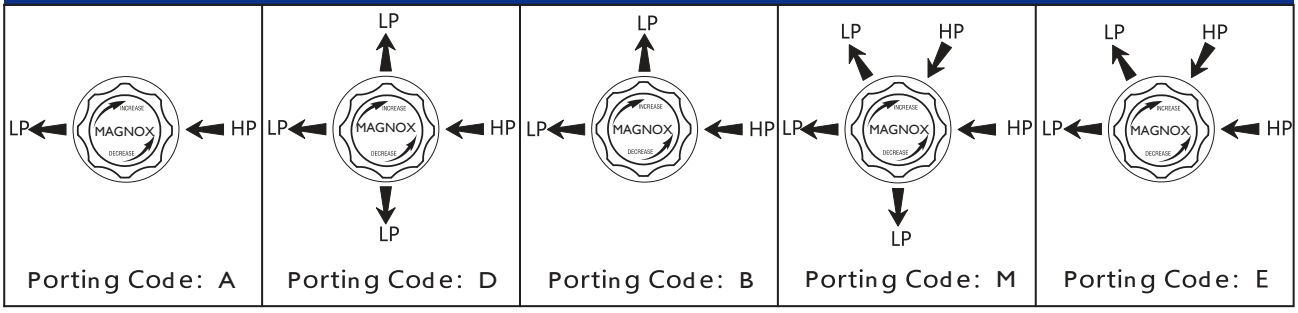

Dimensions
安装尺寸图

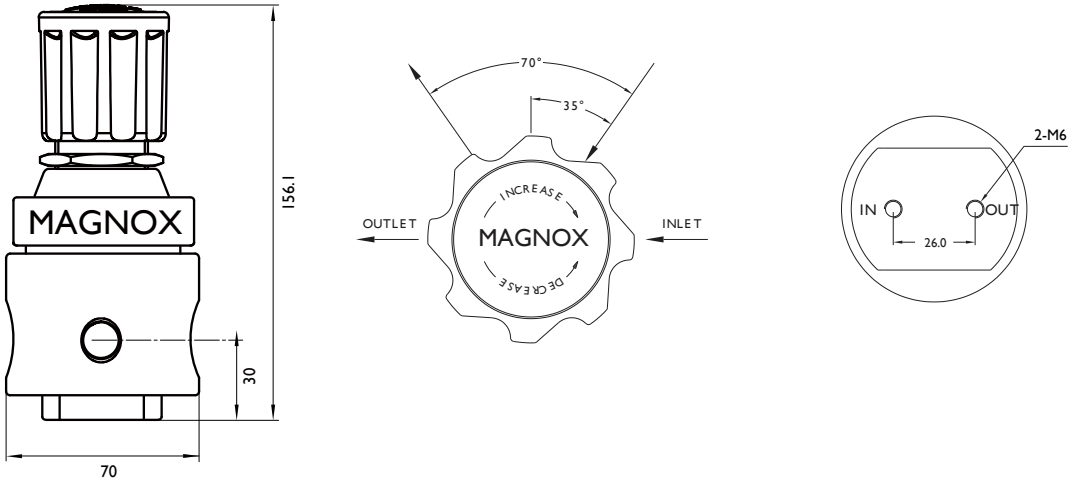

Flow Data
流量特性曲线图

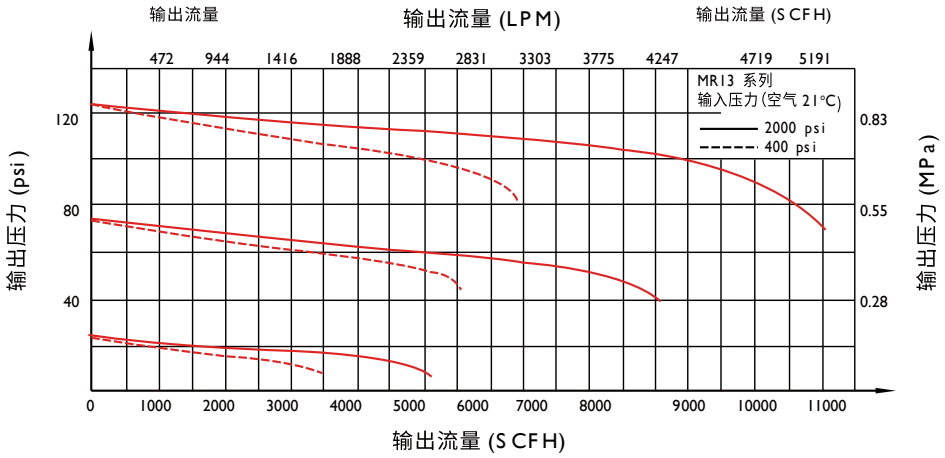

Ordering Information
订购信息

MR13	BR	K	B	D	H	P	05	05	P
系列	母体材质	阀座材质	母体孔位	输入压力	输出压力	压力表	进气形式	出气形式	选装
MR13 大流量减压器	40L SUS316L BR 黄铜电镀	K PCTFE T PTFE V Vespel	A B D E M Q	D 3500psig E 1500psig F 500psig	H 0-125psig J 0-75psig M 0-15psig L 0-25psig Q 30"Hg Vac-30psig S 30"Hg Vac-60psig T 30"Hg Vac-100psig U 30"Hg Vac-200psig	G 附压力表(Mpa) P 附压力表(psig/bar) W 无压力表	06 3/4"NPT(F) 07 3/4"NPT(M) 23 CGA330 24 CGA350 27 CGA580 28 CGA660 30 CGA590 52 G5/8"-RH(F) 63 W21.8-14RH(F) 64 W21.8-14LH(F) 65 W21.7-14RH(F) 53 G5/8"-LH(F) 56 G1/2"-RH(F) 57 G1/2"-LH(M) 58 G5/8"-LH(M)	06 3/4"NPT(F) 07 3/4"NPT(M) 14 3/4"LOK 13 1/2"LOK	P 面板安装 R 安全阀

MR31 双极减压器

MR31 系列膜片式减压器，采用双级减压结构，输出压力稳定精确，适用于小流量场合。

Features:
特点

- 双级式减压结构
- 膜片与母体采用硬密封形式
- 膜片式硬密封，泄漏率低
- 可采用面板安装和后座安装
- 高清洁的组装和包装将适用于高纯洁度的半导体产业
- 使用寿命长
- 出厂前100%压力测试

Materials:
材质

- 母体: 316L, 铜电镀
- 阀座: PCTFE, PTFE, Vespel®
- 膜片: 316L, Hastelloy®

Typical Applications:
适用范围

- 钢瓶气
- 实验室
- 气相分析
- 测试仪表
- 石油化学工业
- 电厂设备

Specifications:
技术参数

- 母体螺纹: 1/4" NPT(F)
- 2" 压力表
- 最大输入压力: 500, 3000, 4500 psi
- 最大输出压力: 25, 50, 100, 150, 250 psi
- 30" Hg Vac~30 psi, 30" Hg Vac~100 psi,
- 30" Hg Vac~200 psi
- 安全压力: 1.5 倍的最大输入压力
- 适用温度: -40°C ~ 74°C (-40°F ~ 165°F)
- 泄漏率: 2 x 10-8 atm.cc/sec He
- Cv 值: 0.06

Regulator Port Configuration
减压器母体孔示意图

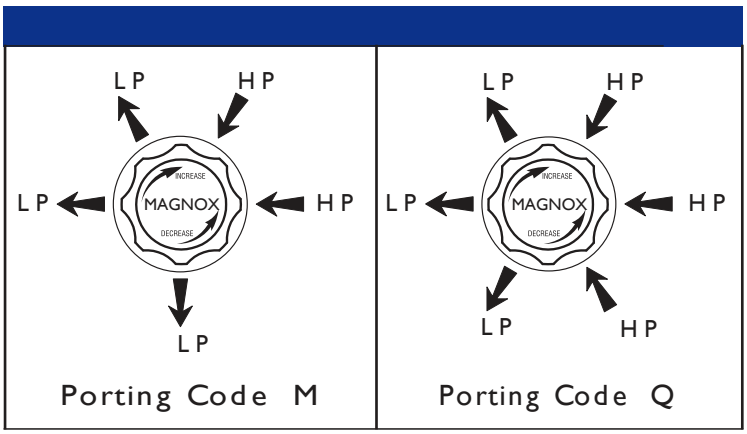

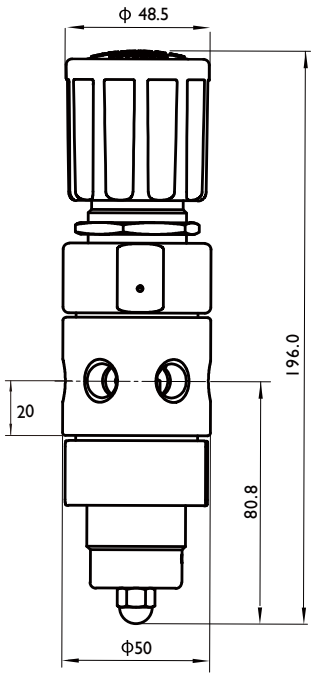

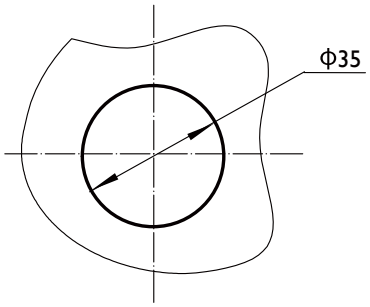

Flow Data
流量特性曲线图

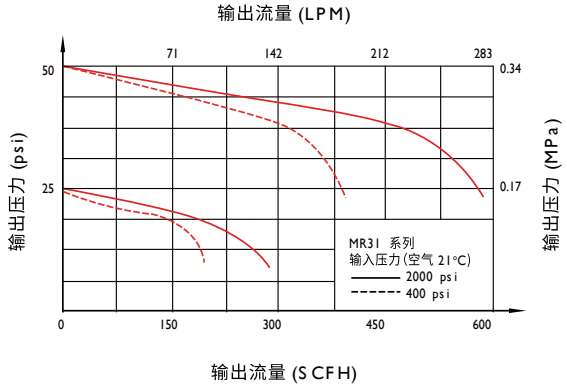

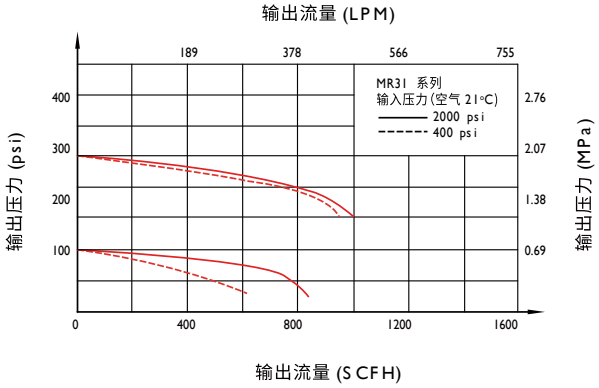

Ordering Information
订购信息

MR31	40L	K	M	D	G	P	27	11	P

系列

MR31	双级减压器

母体材质

40L	SUS316L
BR	黄铜电镀

阀座材质

K	PCTFE
T	PTFE
V	Vespel

母体孔位

M
Q

输入压力

D	3500psig
F	500psig

输出压力

G	0-250psig
I	0-100psig
K	0-50psig
L	0-25psig
Q	30"Hg Vac-30psig
S	30"Hg Vac-60psig
T	30"Hg Vac-100psig
U	30"Hg Vac-200psig

压力表

G	附压力表 (Mpa)
P	附压力表(psig/bar)
W	无压力表

进气形式

00	1/4"NPT(F)
01	1/4"NPT(M)
23	CGA330
24	CGA350
27	CGA580
28	CGA660
30	CGA590
52	G5/8"-RH(F)
63	W21.8-14RH(F)
64	W21.8-14LH(F)
65	W21.7-14RH(F)
53	G5/8"-LH(F)
56	G1/2"-RH(F)
57	G1/2"-LH(M)
58	G5/8"-LH(M)

出气形式

00	1/4"NPT(F)
01	1/4"NPT(M)
10	1/8"LOK
11	1/4"LOK
12	3/8"LOK
15	6mmLOK
16	8mmLOK
19	3mmLOK

选装

P	面板安装
R	安全阀
N	针阀
D	膜片阀

MR41 中高压减压器

MR41系列减压器采用活塞式减压结构，主要应用于高输入压力需求的场合，最大输入压力可达 6000 psi。

Features:

特点

- 活塞式减压结构
- 母体螺纹: 1/4" NPT(F)
- 2" 压力表
- 最大输入压力: 3000, 4500, 6000 psi
- 最大输出压力: 250, 500, 1500, 3000 psi
- 安全压力: 1.5 倍的最大输入压力
- 适用温度: -40°C ~ 74°C (-40°F ~ 165°F)
- Cv 值: 0.06
- 重量: 0.9 kg (2.0 lbs)

Materials :

材质

- 母体: 316L
- 阀座: PCTFE, Vespel®
- 活塞: 316L
- O 形圈: Viton®



Typical Applications:

适用范围

- 气体分析测试
- 实验室
- 石油化学工业
- 电厂设备

Regulator Port Configuration
减压器母体孔示意图

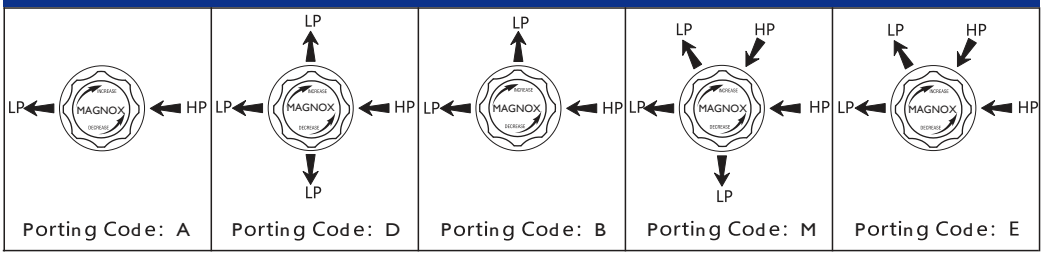

Dimensions
安装尺寸图

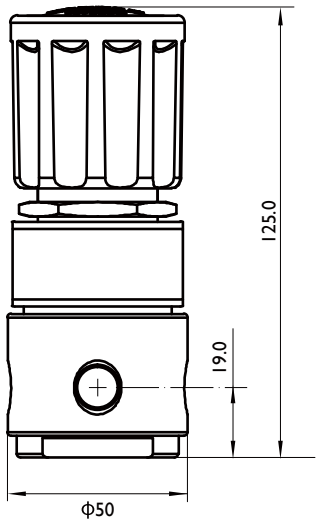

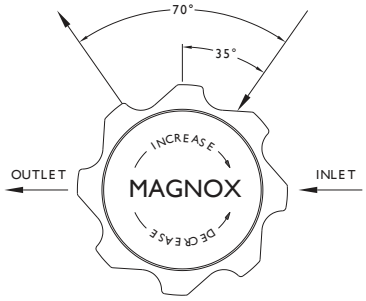

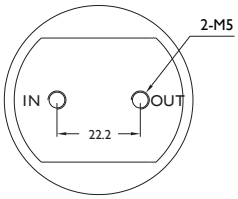

Flow Data
流量特性曲线图

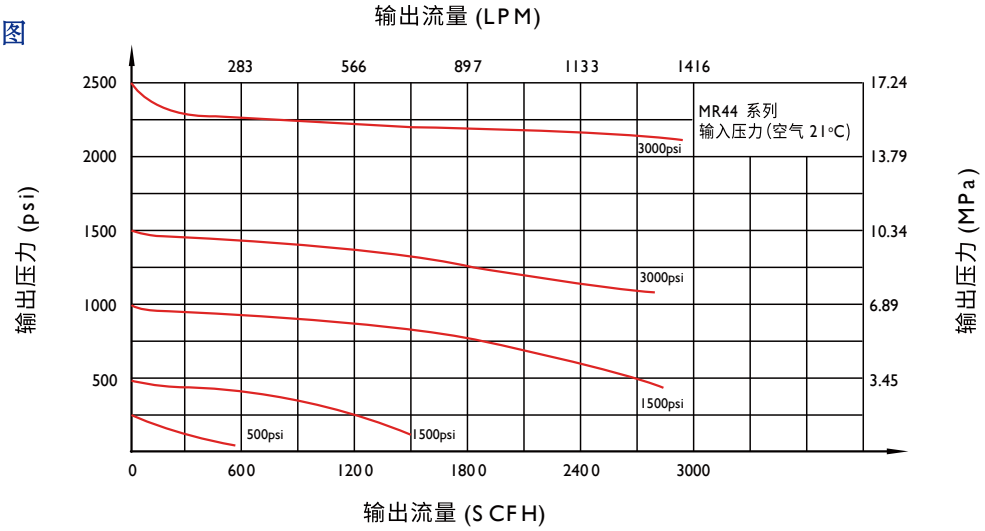

Ordering Information
订购信息

MR41	40L	K	M	D	G	P	27	11	P
系列	母体材质	阀座材质	母体孔位	输入压力	输出压力	压力表	进气形式	出气形式	选装

系列	
MR41	中高压减压器

母体材质	
40L	SUS316L

阀座材质	
K	PCTFE
V	Vespel

母体孔位
A
B
D
E
M

输入压力	
B	6000psig
D	3000psig

输出压力	
D	0-300psig
E	0-1500psig
F	0-500psig
G	0-250psig

压力表	
G	附压力表(Mpa)
P	附压力表(psig/bar)
W	无压力表

进气形式	
00	1/4"NPT(F)
01	1/4"NPT(M)
23	CGA330
24	CGA350
27	CGA580
28	CGA660
30	CGA590
52	G5/8"-RH(F)
63	W21.8-14RH(F)
64	W21.8-14LH(F)
65	W21.7-14RH(F)
53	G5/8"-LH(F)
56	G1/2"-RH(F)
57	G1/2"-LH(M)
58	G5/8"-LH(M)

出气形式	
00	1/4"NPT(F)
01	1/4"NPT(M)
10	1/8"LOK
11	1/4"LOK
12	3/8"LOK
15	6mmLOK
16	8mmLOK
19	3mmLOK

选装	
P	面板安装

MUR11中小流量超纯减压器

MUR11系列单级减压器严格按 SEMI 要求制造，在百级无尘室组装测试包装，符合 SEMI 标准，适用于半导体行业特种气体。

Features:

特点

- 316L 不锈钢母体
- 膜片式硬密封，泄漏率低
- 可采用面板安装和后座安装
- 压力表标准连接: 1/4” FVCR
- 内部电解抛光
- 高清洁的组装和包装将适用于高纯洁度的半导体产业
- 使用寿命长
- 通过氦气测试

Materials:

材质

- 母体: 316L or 316L VAR
- 阀座: PCTFE*, Vespel®
- 膜片: 316L, Hastelloy®

Specifications:

技术参数

- 最大进气压力: 500, 3500 psig
- 最大出气压力: 25, 50, 100, 250 psi
- 适用温度: -40°C ~ 74°C (-40°F ~ 165°F)
- Cv 值: 0.15
- 母体泄漏率: 2x10-9 atm cc/sec He
- 阀座泄漏率: 4x10-8 atm cc/sec He
- 内表面光洁度：0.13μm 、0.25μm、0.63μm
- 连接 : VCR M(F) 、TUBE

Typical Applications:

适用范围

- 真空压力控制
- 有毒气体分析
- 阀箱盒
- 气柜
- 半导体制造

Regulator Port Configuration
减压器母体孔示意图

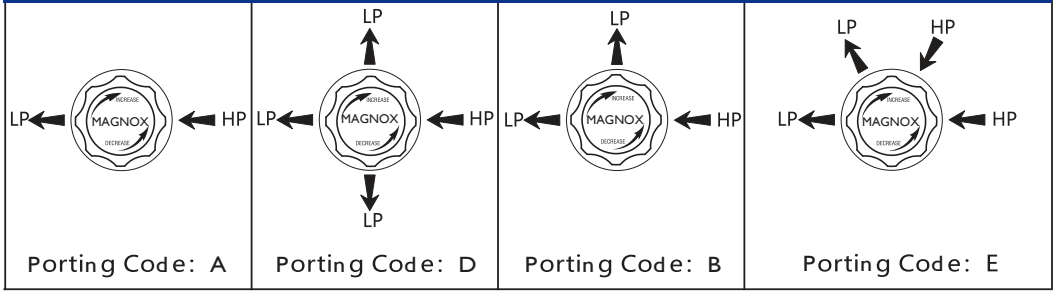

Dimensions
安装尺寸图

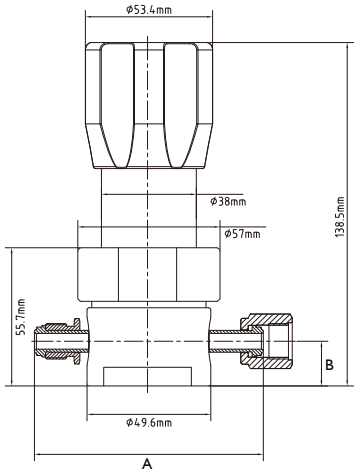

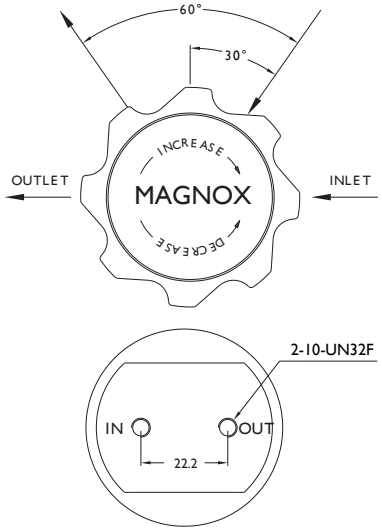

Face Seal (VC)	A	B
1/4" MVCR	3.70" (94 mm)	18mm
1/4" FVCR		
1/2" M & FVCR	4.70" (119 mm)	
1/4" Tube Stube	2.96" (75mm)	
3/8" Tube Stube		

Flow Data
流量特性曲线图

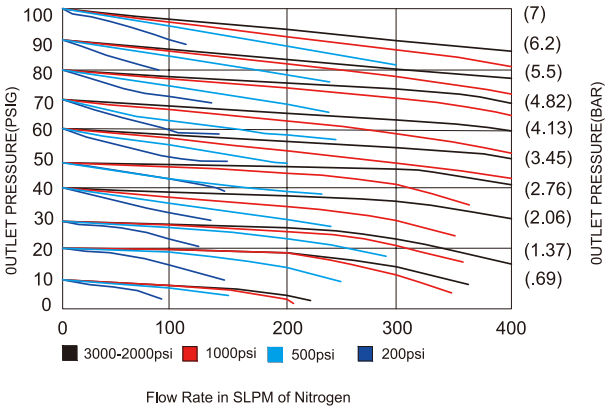

Flow Rate in SLPM of Nitrogen

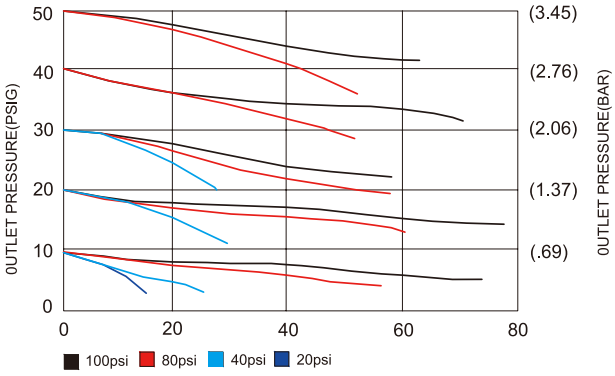

Flow Rate in SLPM of Nitrogen

Ordering Information
订购信息

MUR11	HP	40L	FB	N	40L	I	E	4MM	K

系列	
MUR11	超纯中小流量减压器

输入压力	
HP	3500psig
LP	600psig
LL	250psig

本体材质	
40L	316L
40V	316L VAR

表面处理	
FA	5 µin (EP)
FB	10 µin (EP)
BA	25 µin

膜片类型	
N	分体膜片
HT	一体式膜片

阀杆	
40L	316L
HT	Hastelloy Trim

输出压力	
F	0-500psig
G	0-250psig
I	0-100psig
K	0-50psig
L	0-25psig
Q	30"Hg Vac-30psig
S	30"Hg Vac-60psig
T	30"Hg Vac-100psig

母体孔位
A
B
D
E

进出气尺寸规格	
4MM	1/4"MVCR
4FF	1/4"FVCR
4MF	IN 1/4"MVR,OUT1/4"FVCR
4FM	IN 1/4"FVCR,OUT1/4"MVCR
8MM	1/2"MVCR
8FF	1/2"FVCR
8MF	IN 1/2"MVR,OUT1/2"FVCR
8FM	IN 1/4"FVCR,OUT1/4"MVCR
T4	1/4" Tube Stube
T6	3/8" Tube Stube
T8	1/2" Tube Stube

阀座材质	
K	PCTFE
T	PTFE
V	Vespel

MRU12中小流量超纯减压器

MUR12系列单级减压器严格按 SEMI 要求制造，在百级无尘室组装测试包装，符合 SEMI 标准，适用于半导体行业特种气体。

Features:

特点

- 316L 不锈钢母体
- 膜片式硬密封，泄漏率低
- 可采用面板安装和后座安装
- 压力表标准连接: 1/4" FVCR
- 内部电解抛光
- 高清洁的组装和包装将适用于高纯洁度的半导体产业
- 使用寿命长
- 通过氦气测试

Materials:

材质

- 母体: 316L or 316L VAR
- 阀座: : PCTFE*, Vespel®
- 膜片: 316L, Hastelloy®

Specifications:

技术参数

- 最大进气压力: 1000psig,2000psig
- 最大出气压力: 25, 60,100,150,200psig
- 适用温度: -40°C ~ 74°C (-40°F ~ 165°F)
- Cv 值: 1.2
- 母体泄漏率: 2x10-9 atm cc/sec He
- 阀座泄漏率: 4x10-8 atm cc/sec He
- 内表面光洁度：0.13μm 、0.25μm、0.63μm

Typical Applications:

适用范围

- 真空压力控制
- 有毒气体分析
- 阀箱盒
- 气柜
- 半导体制造

Regulator Port Configuration
减压器母体孔示意图

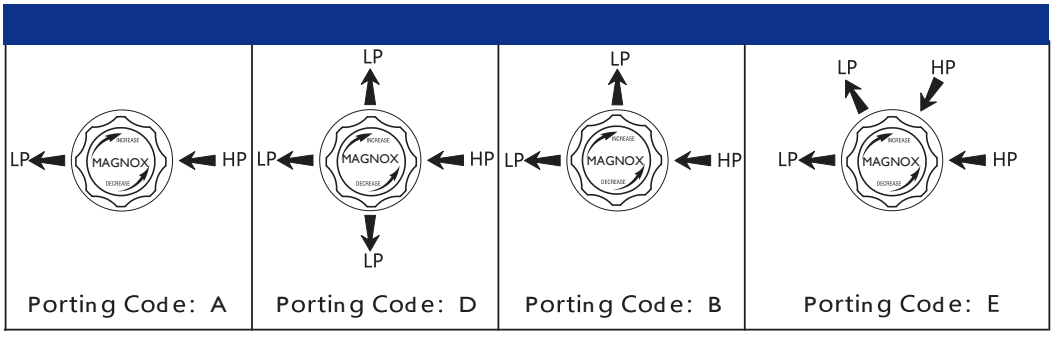

Dimensions
安装尺寸图

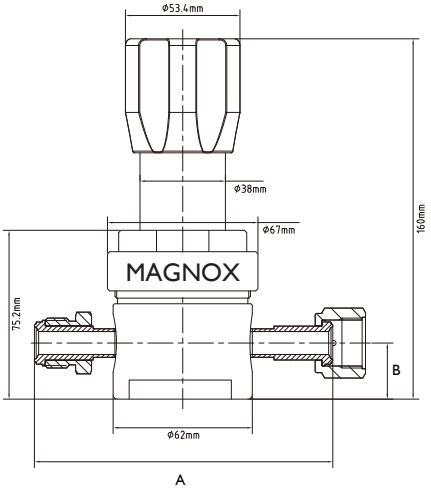

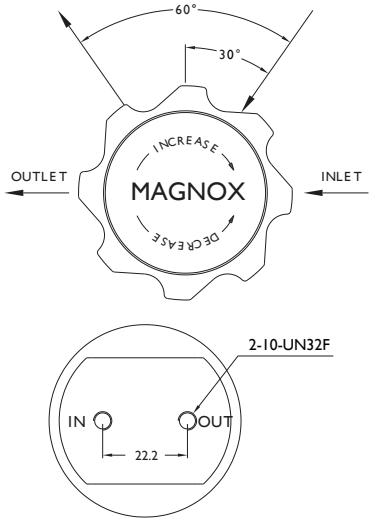

Face Seal (VC)	A	B
1/4" MVCR	3.70" (94 mm)	4.00" ±.02 (102 mm)
1/4" FVCR		3.70" ±.02 (94 mm)
1/2" M & FVCR	2.50" (64 mm)	5.22" ±.03 (133 mm)
3/4" M & FVC		6.26" ±.04 (159 mm)
1/4" Tube Stube	2.50" (64 mm)	5.22" +.03 (133 mm)
3/8" Tube Stube	2.50" (64 mm)	5.22" +.03 (133 mm)
1/2" Tube Stubs	2.50" (64 mm)	5.22" +.03 (133 mm)

Flow Data
流量特性曲线图

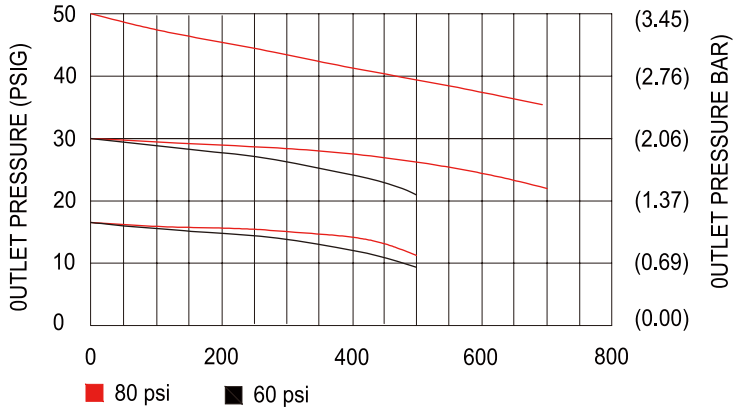

Flow Rate in SLPM of Nitrogen

Ordering Information
订购信息

MUR12	X	40L	FB	N	40L	I	E	4MM	K

系列

MUR12	超纯中高流量减压器

输入压力

X	2000psig
F	600psig
D	300psig

本体材质

40L	316L
40V	316L VAR

表面处理

FA	13 µin (EP)
FB	0.25 µin (EP)
BA	0.63 µin

膜片类型

N	分体膜片
T	一体式膜片

阀杆

40L	316L
HT	Hastelloy Trim

输出压力

F	0-500psig
G	0-250psig
I	0-100psig
K	0-50psig
L	0-25psig
Q	30"Hg Vac-30psig
S	30"Hg Vac-60psig
T	30"Hg Vac-100psig

母体孔位

A
B
D
E

进出气尺寸规格

4MM	1/4"MVCR
4FF	1/4"FVCR
4MF	IN 1/4"MVR,OUT1/4"FVCR
4FM	IN 1/4"FVCR,OUT1/4"MVCR
8MM	1/2"MVCR
8FF	1/2"FVCR
8MF	IN 1/2"MVR,OUT1/2"FVCR
8FM	IN 1/4"FVCR,OUT1/4"MVCR
T4	1/4" Tube Stube
T6	3/8" Tube Stube
T8	1/2" Tube Stube

阀座材质

K	PCTFE
T	PTFE
V	Vespel



MP2100半自动切换控制面板

应用于双侧高压气体钢瓶减压供气，通过自动切换实现连续供气，带吹扫功能。
最大输入压力可达 20.7 MPa (3000 psi)，抗腐蚀，洁净车间装配测试，适合实验室、气体分析等高纯气体使用。

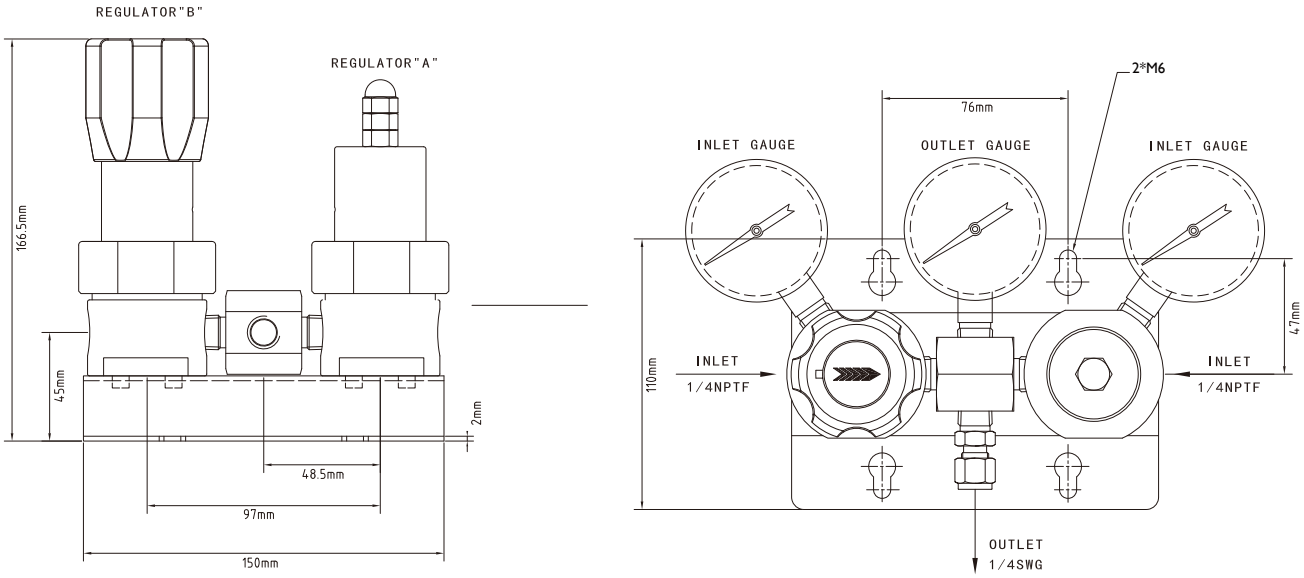

Features:

特点

- 面板式整体结构便于安装
- 硬密封结构，避免材质老化污染
- 可根据流量要求旋转MR11或MR12系列减压器
- 可根据要求提供各种开关阀门选择
- 可扩展2-5个钢瓶，完成气体减压及汇流输出自动切换功能
- 自动切换保证连续供气，并明确指示供气钢瓶。

Specifications:

技术参数

- 最大进气压力: 3000, 2200 psi
- 最大出气压力: 25, 50, 100, 150, 250 psi
- 工作温度: -40°C ~ 74°C (-40°F ~ 165°F)
- 流量参数见所配减压器
- Cv: 0.2

Materials of Construction:

结构材料

- 减压器母体: 不锈钢
- 减压器阀座: PTFE, PCTFE,Vespel
- 面板进气连接: 1/4" LOK , 1/4" FVCR, 1/2" FVCR
- 面板出气连接: 1/4" LOK , 1/4" FVCR
- 膜片阀母体: 不锈钢

Ordering Information
订购信息

MP2100	I	I	40L	D	G	P	11	11	11
系列	阀组选型	进气形式	材质	进气压力	出气压力	压力表	进气形式	进气形式	减压器

MP2100	半自动切换

阀组选型	
1	带输入阀
	带吹扫阀
	带输出阀
2	带输入阀
	吹扫阀
	无输出阀
3	带输入阀
	无吹扫阀
	带输出阀
4	带输入阀
	无输出阀
	无吹扫阀

进气形式	
1	水平进气
2	垂直进气

材质	
40L	316L
BR	黄铜

进气压力	
D	3000psig
F	500psig

出气压力	
F	0-500psig
G	0-250psig
I	0-100psig
K	0-50psig
L	0-25psig
Q	30"Hg Vac-30psig
S	30"Hg Vac-60psig
T	30"Hg Vac-100psig

压力表	
G	附压力表(Mpa)
P	附压力表(psig/bar)
W	无压力表

进气形式	
00	1/4"NPT(F)
01	1/4"NPT(M)
10	1/8"LOK
11	1/4"LOK
12	3/8"LOK
15	6mmLOK
16	8mmLOK
19	3mmLOK
17	10mmLOK
91	1/4"FVCR
92	1/4"MVCR

进气形式	
00	1/4"NPT(F)
01	1/4"NPT(M)
10	1/8"LOK
11	1/4"LOK
12	3/8"LOK
15	6mmLOK
16	8mmLOK
19	3mmLOK
17	10mmLOK
91	1/4"FVCR
92	1/4"MVCR

减压器	
11	MR11
12	MR12

MP3100双侧二级半自动切换控制面板

应用于双侧高压气体钢瓶减压供气，通过自动切换实现连续供气，带吹扫功能。

最大输入压力可达 20.7 MPa (3000 psi)，抗腐蚀，洁净车间装配测试，适合实验室、气体分析等高纯气体使用。

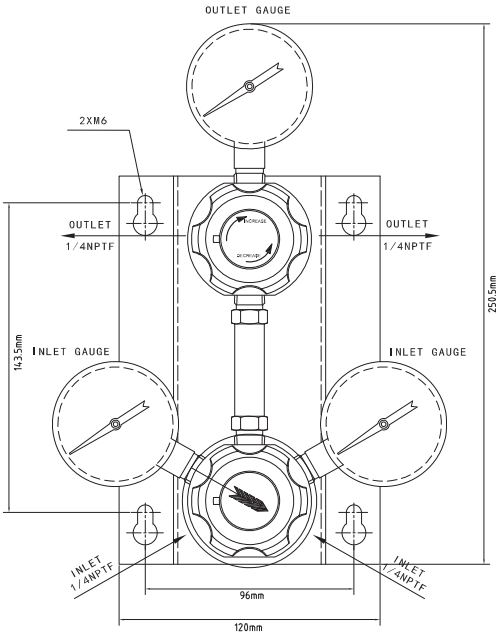

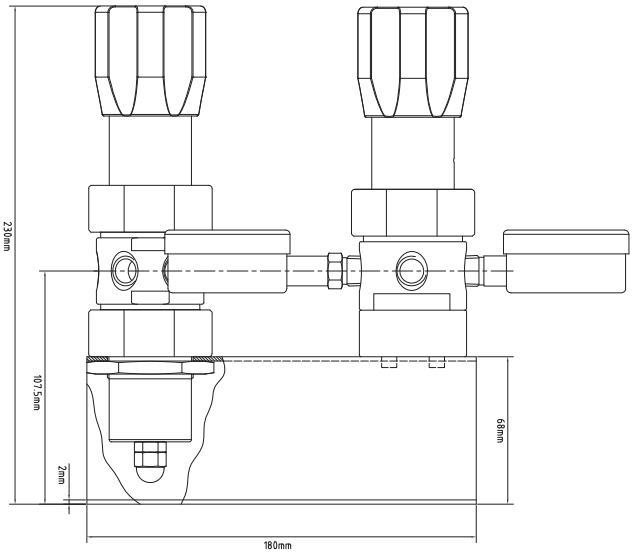

Features:

特点

- 采用MR31双侧式进气减压器和SR11减压器
- 二次减压，输出压力更稳定，空间更节省
- 可扩展2-5个钢瓶，完成气体减压及汇流输出自动切换功能
- 自动切换保证连续供气，并明确指示供气钢瓶。

Specifications:

技术参数

- 最大进气压力: 3000, 2000, 500 psig
- 最大出气压力: 25, 50, 100, 150, 250 psi
- 工作温度: -40°C ~ 74°C (-40°F ~ 165°F)
- 流量参数见所配减压器
- Cv: 0.2

Materials of Construction:

结构材料

- 减压器母体: 316L,铜电镀
- 减压器阀座: PTFE, PCTFE,Vespel
- 面板进气连接: 1/4" LOK , 1/4" FVCR, 1/2" FVCR
- 面板出气连接: 1/4" LOK , 1/4" FVCR
- 膜片阀母体: 不锈钢

Ordering Information
订购信息

MP3100	I	I	40L	D	G	P	II	II	II
系列	阀组选型	进气形式	材质	进气压力	出气压力	压力表	进气形式	进气形式	减压器

系列	
MP3100	双侧二级半自动切换

阀组选型	
1	带输入阀
	带吹扫阀
	带输出阀
2	带输入阀
	吹扫阀
	无输出阀
3	带输入阀
	无吹扫阀
	带输出阀
4	带输入阀
	无输出阀
	无吹扫阀

进气形式	
1	水平进气
2	垂直进气

材质	
40L	316L
BR	黄铜

进气压力	
D	3000psig
F	500psig

出气压力	
F	0-500psig
G	0-250psig
I	0-100psig
K	0-50psig
L	0-25psig
Q	30"Hg Vac-30psig
S	30"Hg Vac-60psig
T	30"Hg Vac-100psig

压力表	
G	附压力表 (Mpa)
P	附压力表(psig/bar)
W	无压力表

进气形式	
00	1/4"NPT(F)
01	1/4"NPT(M)
10	1/8"LOK
11	1/4"LOK
12	3/8"LOK
15	6mmLOK
16	8mmLOK
19	3mmLOK
17	10mmLOK
91	1/4"FVCR
92	1/4"MVCR

进气形式	
00	1/4"NPT(F)
01	1/4"NPT(M)
10	1/8"LOK
11	1/4"LOK
12	3/8"LOK
15	6mmLOK
16	8mmLOK
19	3mmLOK
17	10mmLOK
91	1/4"FVCR
92	1/4"MVCR

减压器	
11	MR11
12	MR12

MP3400半自动切换高压控制面板

应用于双侧高压气体钢瓶减压供气，通过自动切换实现连续供气，带吹扫功能。

最大输入压力可达 20.7 MPa (3000 psi)，抗腐蚀，洁净车间装配测试，适合实验室、气体分析等高纯气体使用。

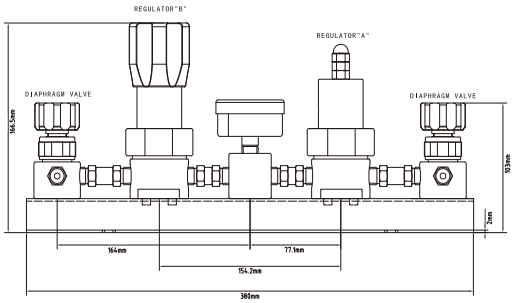

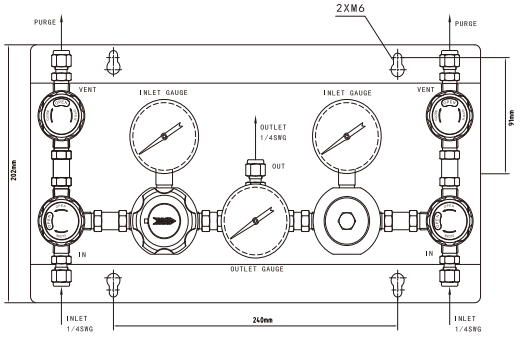

Features:

特点

- MRU系列减压器
- 配安全阀
- 减压器及管路经耐压测试和泄漏测试
- 所有膜片阀旋钮带 “开启 / 关闭” 指示窗

Specifications:

技术参数

- 最大进气压力: 3000, 2000, 500 psi
- 最大出气压力: 25, 50, 100, 150, 250 psi
- 工作温度: -40°C ~ 74°C (-40°F ~ 165°F)
- Cv: 0.2

Materials of Construction:

结构材料

- 减压器母体: 316L,铜电镀
- 减压器阀座: PTFE, PCTFE,Vespel
- 面板进气连接: 1/4” LOK , 1/4” FVCR, 1/2” FVCR
- 面板出气连接: 1/4” LOK , 1/4” FVCR
- 膜片阀母体: 不锈钢

Ordering Information
订购信息

MP3400	I	I	40L	D	G	P	II	II	II
系列	阀组选型	进气形式	材质	进气压力	出气压力	压力表	进气形式	进气形式	减压器

系列	
MP3400	半自动切换高压特气面板

阀组选型	
1	带输入阀
	带吹扫阀
	带输出阀
2	带输入阀
	吹扫阀
	无输出阀
3	带输入阀
	无吹扫阀
	带输出阀
4	带输入阀
	无输出阀
	无吹扫阀

进气形式	
1	水平进气
2	垂直进气

材质	
40L	316L
BR	黄铜

进气压力	
D	3000psig
F	500psig

出气压力	
F	0-500psig
G	0-250psig
I	0-100psig
K	0-50psig
L	0-25psig
Q	30"Hg Vac-30psig
S	30"Hg Vac-60psig
T	30"Hg Vac-100psig

压力表	
G	附压力表 (Mpa)
P	附压力表(psig/bar)
W	无压力表

进气形式	
00	1/4"NPT(F)
01	1/4"NPT(M)
10	1/8"LOK
11	1/4"LOK
12	3/8"LOK
15	6mmLOK
16	8mmLOK
19	3mmLOK
17	10mmLOK
91	1/4"FVCR
92	1/4"MVCR

进气形式	
00	1/4"NPT(F)
01	1/4"NPT(M)
10	1/8"LOK
11	1/4"LOK
12	3/8"LOK
15	6mmLOK
16	8mmLOK
19	3mmLOK
17	10mmLOK
91	1/4"FVCR
92	1/4"MVCR

减压器	
11	MRU11
12	MRU12

MP4000特气控制终端

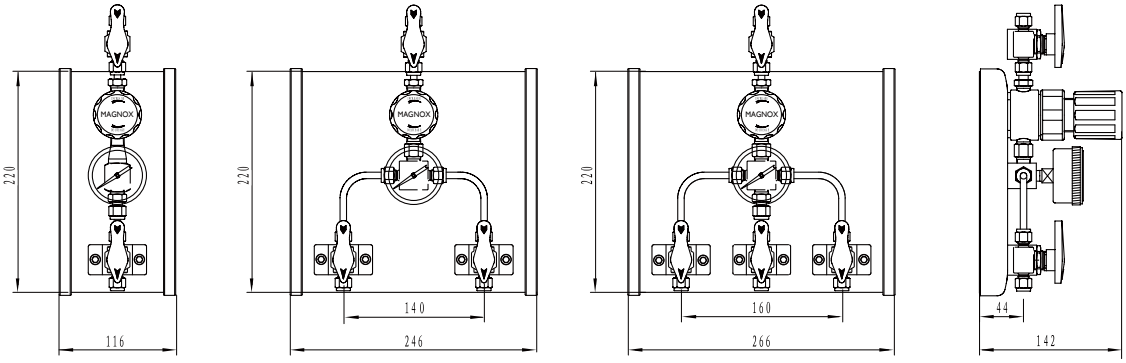

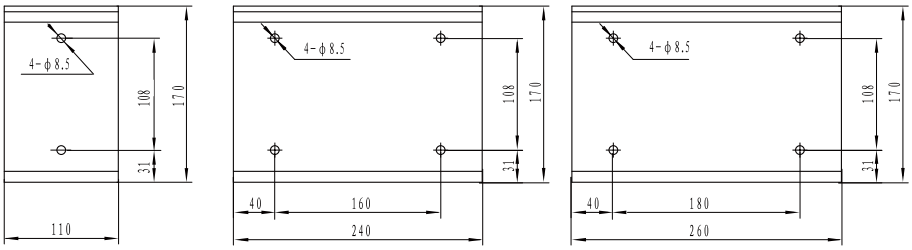

P4011　　P4012　　P4013

Features:
特点

- MR11 系列减压器
- 减压器及管路经耐压测试和泄漏测试
- 壁式安装，使用便利，安全有保障

Specifications:
技术参数

- 最大进气压力: 500 psi
- 最大出气压力: 25, 50, 100, 150, 250 psi
- 工作温度: -40°C ~ 74°C (-40°F ~ 165°F)
- 管路: 1/4" 不锈钢无缝管（内外抛光，BA 级别）
- Cv: 0.2

Materials of Construction:
结构材料

- 减压器母体: 不锈钢、铜
- 减压器阀座: PU, PTFE, Viton®
- 减压器进出气连接: 1/4" NPT(F)
- 膜片阀母体: 不锈钢

Ordering Information
订购信息

MP4000	-	11	-	40L	-	I	-	P	-	D	-	91

产品系列

MP4000

进气形式

11	一进一出
12	一进二出
13	一进三出

材质

40L	SUS316L
BR	黄铜

最大使用压力

F	0-500psig
G	0-250psig
I	0-100psig
K	0-50psig
L	0-25psig

压力表

G	附压力表(Mpa)
P	附压力表(psig/bar)
W	无压力表

输出阀

B	球阀
D	隔膜阀
W	无阀

出气形式

00	1/4"NPT(F)
01	1/4"NPT(M)
10	1/8"LOK
11	1/4"LOK
15	6mmLOK
19	3mmLOK
91	1/4"FVCR
92	1/4"MVCR

特气压力表

Specifications:

技术参数

- 精度
  量程的±2.5%
- 测量范围
  真空压力表:
  真空至 0 psi —— 真空至 200 psi
  正压压力表:
  0 至 15 psi —— 0 至 6000 psi
- 工作压力
  静压：75%满量程
  动压：67%满量程
  瞬时压力：100%满量程
- 允许使用温度
  环境温度： -40~60℃
  介质温度：最高100℃

Features:

特点

- 备有50 mm尺寸的表盘;
- 高达6000 psi 的测量范围;
- 特殊清洁,脱脂脱油处理;
- 有垂直安装和轴向安装可选。



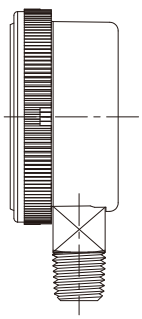

垂直安装

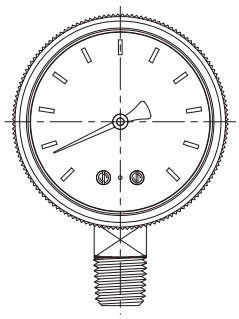

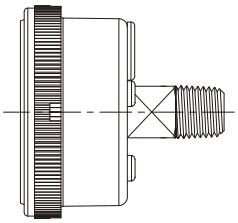

轴向安装

Ordering Information
订购信息

40L	-	GU	-	A	-	300145	-	4	-	VM

材质代码

40L	SUS316L
10	SUS304
BR	黄铜

产品系列

GU	UHP超纯系列
GH	HP洁净系列
GS	卫生级隔膜压力表

钢瓶接头规格

A	垂直安装
B	轴向安装

表盘量程

型号说明:以Psig为主单位,共6位表示。前两位代表最小量程,后面四位代表满量程。如负压表量程-30-145psi,即表示300145

终端尺寸

2	1/8"
4	1/4"
6	3/8"
8	1/2"
12	3/4"

终端接口

VF	VCR母头
VM	VCR公头
SW	LOK
FN	NPT外牙
MN	NPT内牙

注:

1、所选量程应该是系统工作压力的2倍左右，系统工作压力应该处于量程的25～75%范围内;

2、最大压力值可能受到端口的限制;

3、不是所有的表盘量程和端口都适用于所有的型号;

4、双刻度压力表的最大刻度数值以主单位为准，辅助单位最大值仅供参考。例如:当最大量程为200Psi时，盘主单位(刻度 Psi)最大值为200，则辅助单位(MPa)最大值可能为1.3或1.4。

高压金属软管

Features:

特点

- 内管和接头材料：316 不锈钢
- 外编织层材料：304 不锈钢
- 可用于真空和正压系统中
- 工作压力可达：213 bar (3100 psig)
- 公称软管尺寸：1/4" 至 2"
- 端接：
  1/4" 至 2" 管螺纹
  1/4" 至 2" 和 6 mm 至 50 mm 双卡套
- 工作温度：-200C° 至 426°C -325°F (至 800 °F)
- 软管和接头焊接确保牢固可靠
- 标准长度和可定制长度可供选择



软管技术参数

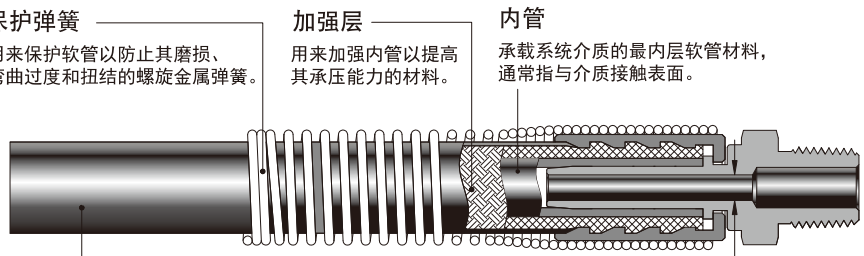

Dimensional Specification
尺寸规格表

公称软管尺寸	内径	最小弯曲半径		温度范围 °F(°C)	在70°F(20°C)时的工作压力	在70°F(20°C)时的最小爆破压力
		静态	动态			
	mm	mm	mm	°F(°C)	psig (bar)	psig (bar)
1/4" (6.4)	7.1	57.2	254	-325 至 800 (-200至426)	3100 (213)	12400 (854)
3/8" (9.7)	10.6	76.2	305		2000 (137)	8000 (551)
1/2" (12.7)	13.5	114	406		1800 (124)	7200 (496)
3/4" (19.0)	20.3	152	432		1500 (103)	6000 (413)
1" (25.4)	26.0	171	508		1200 (82.6)	4800 (330)
1 1/4" (31.8)	33.0	225	584		950 (65.4)	3800 (261)
1 1/2" (38.1)	38.9	280	660		900 (62.0)	3600 (248)
2" (50.8)	52.1	350	813		500 (34.4)	2000 (137)

Data Curve Chart
数据曲线图

温压曲线

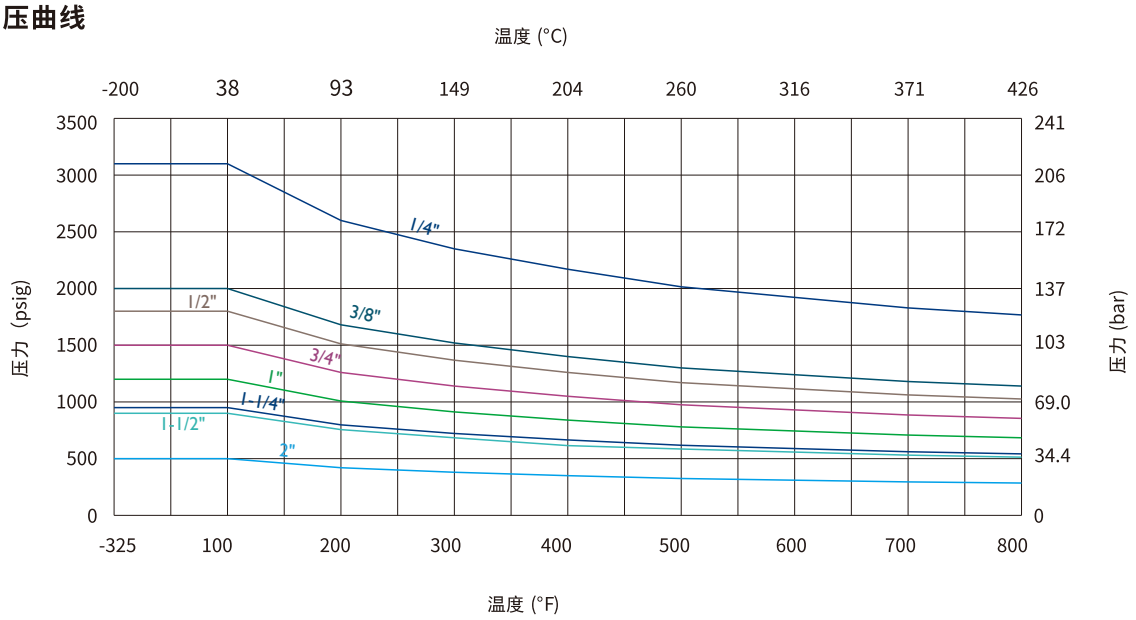

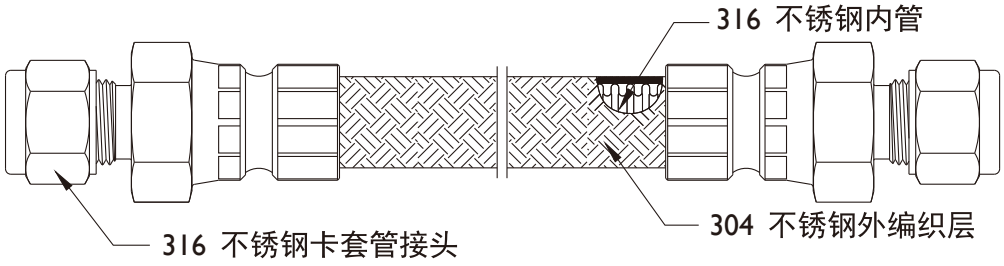

Ordering Information
订购信息

66715	–	4	SW	–	4	SW	–	1000
产品系列		终端接口尺寸A	终端接口尺寸A		终端接口尺寸B	终端接口尺寸B		长度(mm)

66715	高压金属软管

终端接口尺寸A		终端接口尺寸A	
4	1/4"	TW	TUBE
6	3/8"	SW	LOK
8	1/2"	VM	Male VCR
12	3/4"	VF	Fmale VCR
16	1"	OF	Fmale VCO
6M	6mm	OM	Male VCO
8M	8mm	QF	Quick Fittings
10M	10mm	NM	Male NPT
12M	12mm	NF	Fmale NPT
20M	20mm	PM	Male PT
25M	25mm	PF	Fmale PT
		GM	G螺纹外丝
		GF	G螺纹内丝

终端接口尺寸B		终端接口尺寸B	
4	1/4"	TW	TUBE
6	3/8"	SW	LOK
8	1/2"	VM	Male VCR
12	3/4"	VF	Fmale VCR
16	1"	OF	Fmale VCO
6M	6mm	OM	Male VCO
8M	8mm	QF	Quick Fittings
10M	10mm	NM	Male NPT
12M	12mm	NF	Fmale NPT
20M	20mm	PM	Male PT
25M	25mm	PF	Fmale PT
		GM	G螺纹外丝
		GF	G螺纹内丝

长度(mm)
XXXX

注：

1、终端若需连接钢瓶接头，选型代码参见钢瓶接头页面。

2、当终端B与终端A尺寸规格相同时，终端B尺寸规格将被省略。

气瓶接头

Features:

特点

- 关键表面100%目检
- 多种材料和配置可选
- 螺母螺纹镀银降低安装扭矩
- 符合 CGA V-1-2005 标准
- CGA系列内表面电抛光至平均粗糙度 Ra 0.23μm
  国标系列的气瓶接头内表面粗糙度为 Ra 0.8μm
- 特殊清洁和包装工艺，适用于富氧环境
- 最大允许泄漏率:1x10^{-9} mbar·l/s
- 接受非标定制

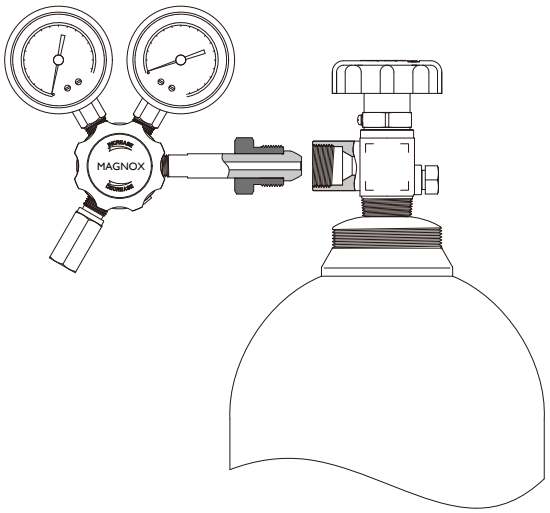

Materials of Construction :

结构材料

系列	元件	材料
国标/CGA	短母	316L SS
	螺母	304 SS
	垫片	PTFE
		316L SS
	堵头、管帽	PCTFE

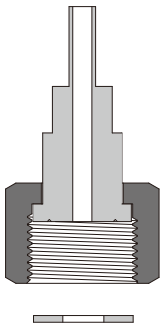

1/4" 对焊终端

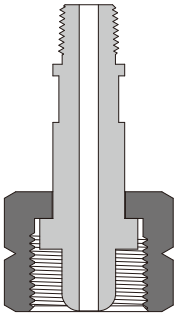

NPT 终端

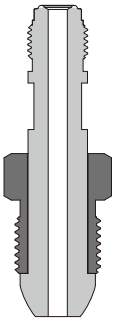

VCR 终端

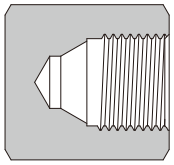

盲孔堵盖

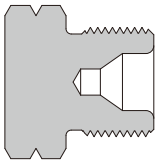

盲孔堵头

Ordering Information

订购信息

40L	–	CJ	–	G58R14	–	4	–	TW

材质代码	
40L	SUS316L
BR	黄铜

产品类型	
CJ	钢瓶接头
GT	接头垫片
PG	盲孔堵盖
CP	盲孔堵头

钢瓶接头规格	
G58R14	G5/8RH, Φ14.2球头密封
G58R18	G5/8RH,Φ18.5平头密封
G58R70	G5/8RH,70°球面密封外螺纹
G12R18	G1/2RH,Φ18.5平头密封
G34R23	G3/4RH,Φ23.0球头密封
W21R18	W21.8RH,Φ18.5平头密封
W21L18	W21.8LH,Φ18.5平头密封
W21L12	W21.8LH,Φ12.2球头密封
M22L70	M22*1.5LH,70°球面密封外螺纹
CXXX	XXXCGA接头系列号

终端尺寸	
2	1/8"
4	1/4"
6	3/8"
8	1/2"
12	3/4"

终端接口	
TW	直管对焊
VF	VCR母头
VM	VCR公头
SW	LOK
FN	NPT外牙
MN	NPT内牙

MAGNOX

安全阀

当系统压力逐渐增大到设定压力时阀门打开，介质流出，系统压力下降。当系统压力降至再密封压力时，阀门再次关闭。系统压力越高，阀门的开启高度越高，但这些阀没有容积等级限制。一些系统需要比例卸荷阀满足特殊的安全准则,所以用户必须确认这些阀是否符合这些准则。

Features:

特点

- 设定压力:7种颜色的弹簧可供选择，提供了广泛的可设定压力范围 0.34至 414 bar @ 20°C (50 至 6000 psig @ 70°F)
- 出口端最大压力:103 bar(1500 psig)
- 内通径:0.14"(3.6 mm)
- 平衡阀杆设计消除了系统背压的影响
- 工作温度:-23°C至 148°C(-10°F至 300°F)
- 尺寸从 1/4"至 1/2'或者 6mm 至 12mm
- 用于气体或液体
- 调节式阀帽盖，可精确设定开启压力
- 防松丝可以调节阀帽盖在设定位置
- 多种密封材料可选
- 标签指示设定压力范围

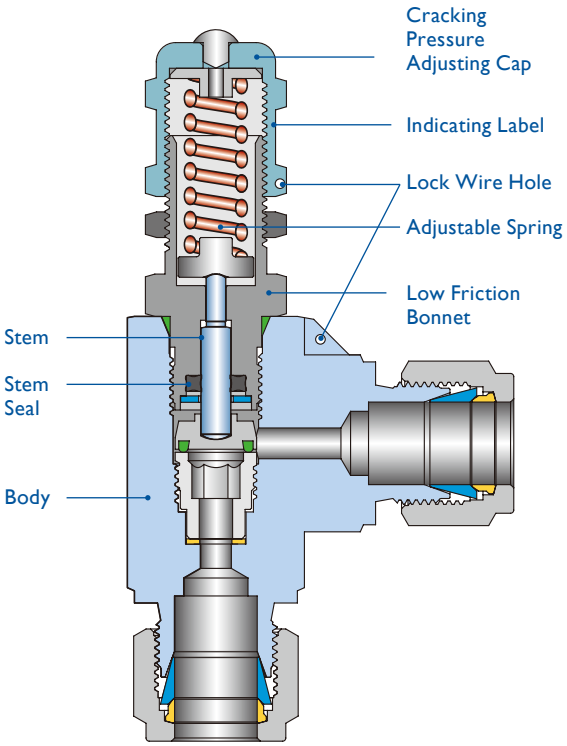

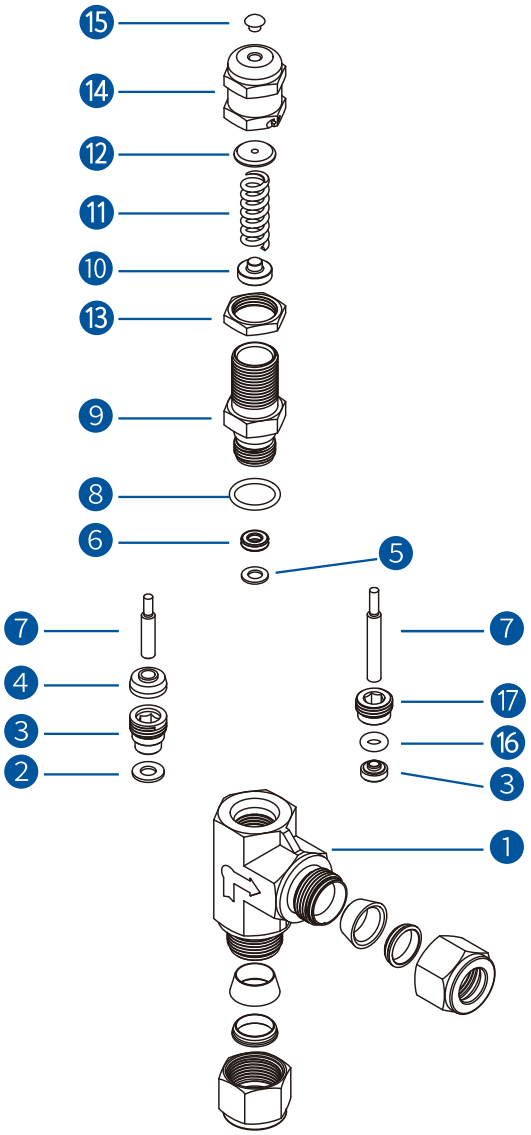

Materials of Construction
结构材料

No.	Description	Materials	
Valve Series		VR3	VR6
1	Body	316SS	
2	Gasket	304SS Teflon coat	
3	Seat	316SS	
4	Bonded Disc	316SS	
5	Washer	316SS	
6	Stem Seal	FKM	
7	Stem	316SS	
8	O-ring	FKM	
9	Bonnet	316SS	
10	Lower Spring Support	316SS	
11	Spring	302SS	
12	Upper Spring Support	316SS	
13	Lock Nut	304SS	
14	Cap	316SS	
15	Plug	316SS	
16	O-ring	-	316SS
17	Insert	-	FKM

设定压力和再密封压力

设定压力:有流体流出时的上游压力。室温下，初始卸荷完成后，每个阀门的设定压力在±5%范围内可重复。

再密封压力:无流体流出时的上游压力，再密封压力总是低于设定压力。

背压:阀门出口端的压力。它会增大阀的设定压力。

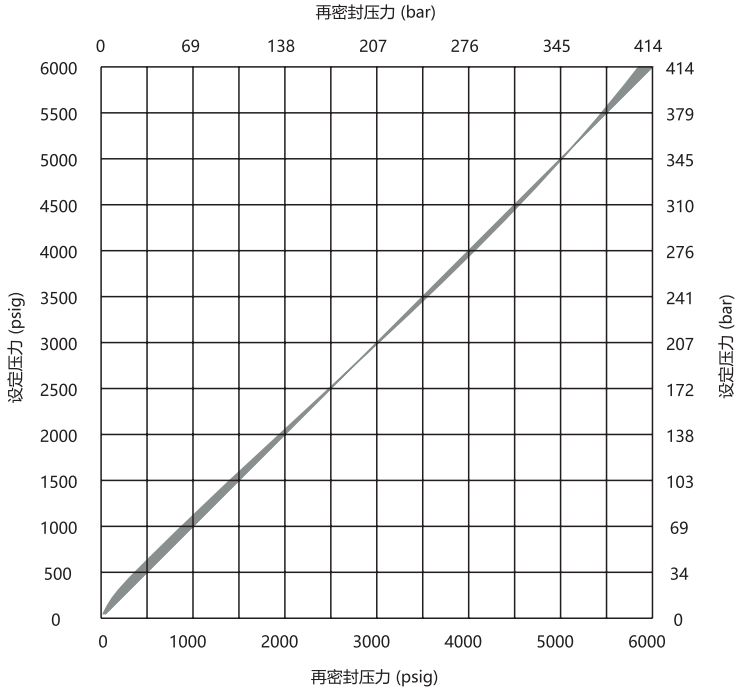

20℃(70 ℉)时的流量数据

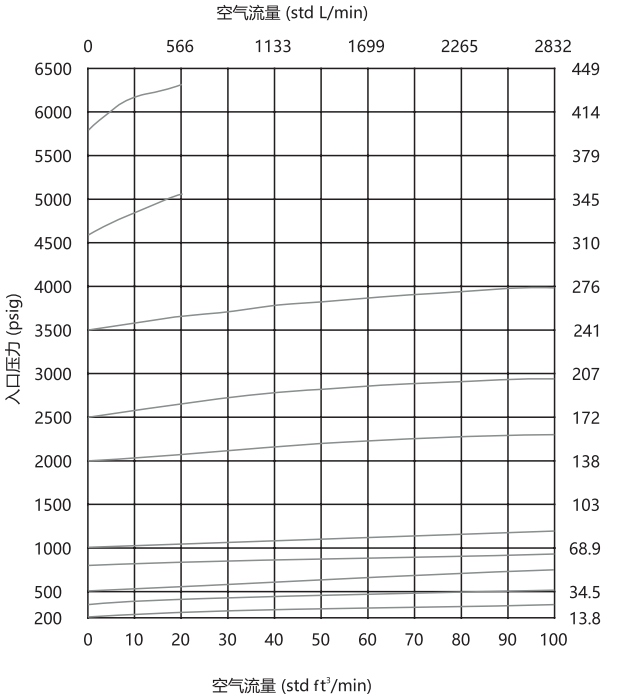

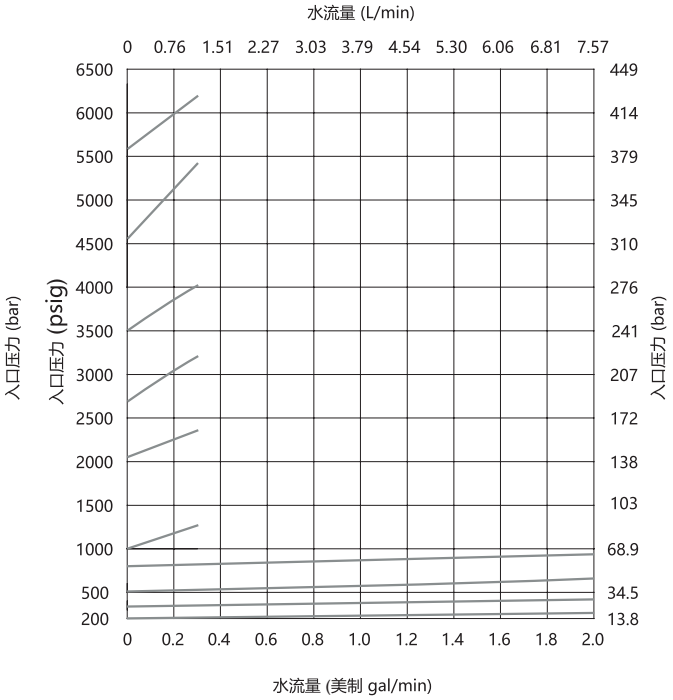

Ordering Information
订购信息

40	–	RVA	–	4	SW	FK	2

材质代码	
40	SUS316L
BR	黄铜

产品类型	
RVA	直角型
RVS	直线型

接口尺寸	
2	1/8"
4	1/4"
6	3/8"
8	1/2"
12	3/4"
16	3"
3M	3mm
6M	6mm
8M	8mm
10M	10mm
12M	12mm

接口规格	
SW	LOK
MN	Male NPT
FN	Female NPT

密封圈材质	
FK	氟橡胶
FF	全氟醚橡胶

弹簧设定压力范围	
1	50-300psig
2	300-700psig
3	700-1500psig
4	1500-2500psig
5	2500-3500psig
6	3500-4500psig
7	4500-6000psig

注：当进口与出口尺寸规格相同时，出口尺寸规格将被省略

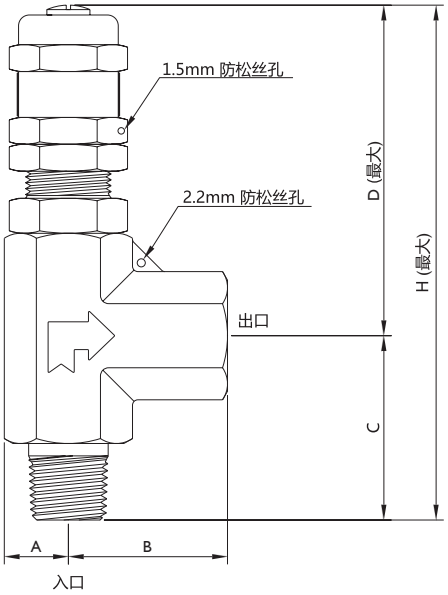

Dimensional Specification
尺寸规格表

端接类型和尺寸		内通径 mm	mm				
入口	出口		A	B	C	D	H
1/4" LOK	1/4" LOK	3.6	10.9	40.6	36.6	68.6	105.2
3/8" LOK	3/8" LOK						
1/2" LOK	1/2" LOK		12.7	43.7	43.7	103.9	147.6
6 mm LOK	6 mm LOK		10.9	40.6	36.6	68.6	105.2
8 mm LOK	8 mm LOK						
12 mm OK	12 mm OK		1.7	46.5	46.5	103.9	150.4
1/4" NPT内螺纹	1/4" NPT内螺纹		10.9	29.7	34.9	68.6	103.5
1/4" NPT外螺纹	1/4" NPT外螺纹		10.9	29.7	30.2	68.6	98.8

因我们而与众不同

OUR PEOPLE MAKE THE DIFFERENCE

www.magnox.com.cn

Suzhou Magnox Hygienic Materials Co., Ltd
No.10 Xihenggang Street, Yangchenghu Town,
Xiangcheng Area, Suzhou City.
Tel:+86-0512-65168151
E-mail:service@magnox.com.cn

我们的技术文件仅用于告知我们的客户。针对一些特定应用的测试条件获得的实验数据和结果，其有效性尚依赖于许多我们不可控的因素。因此，用户有责任根据自己特定需求仔细核实上述结果的有效性和产品的适用性。根据该目录中所列信息引起的争议将不予支持。技术参数如有更改，恕不另行通知。产品图片包含的某些附件可能不作为所印目录号的标准配件提供。